Distanz-Sensoren

OM70-P1000.HV1000.EK

Artikelnummer: 11216513

Auf einen Blick

- Einstellbare Referenzdistanz (Nullpunkt Position)
- Intuitive Eingrenzung des Messbereichs
- Parametrierbarer Schaltausgang
- Selektierbare Filter und Trigger-Modi
- Abrufbare Zusatzdaten wie die Signalqualität
- Export und Importfunktion für Parametersätze



Technische Daten

Allgemeine Daten	
Funktion	Distanzmessung
Ausführung	OM70 laser point basic
Messdistanz Sd	100 … 1000 mm
Messbereich Mr	900 mm
Sweet spot	1000 mm
Einstellung	Webserver, Ethernet TCP/IP
Betriebsanzeige	LED grün
Ausgangsanzeige	LED gelb / LED rot
Ethernet Link Anzeige	LED blau
Auflösung	3 … 63 µm
Wiederholgenauigkeit	1 … 32 µm
Linearitätsabweichung	± 0,19 % Mr
Lichtquelle	Laserdiode rot, gepulst
Wellenlänge	660 nm
Laserklasse	2
Strahlform	Punkt
Temperaturdrift	0,065 % So/K
Hysterese Digitalausgang	einstellbar
Elektrische Daten	
Antwortverzögerung	0,8 ms
Messfrequenz	2000 Hz
Betriebsspannungsbereich +Vs	15 … 28 VDC
Stromaufnahme max. (ohne Last)	75 mA
Ausgangsschaltung	analog und digital
Ausgangssignal	4 ... 20 mA / 2 ... 10 mA / 0 ... 10 VDC / 0 ... 5 VDC

Elektrische Daten	
Ausgangsstrom	< 100 mA
Schaltausgang	Gegentakt
kurzschlussfest	ja
verpolungsfest	ja, Vs zu GND
Schnittstelle	Ethernet TCP/IP
Protokoll	Profinet, Modbus TCP, OPC UA, UDP streaming
Webserver	ja
Mechanische Daten	
Breite / Durchmesser	26 mm
Höhe / Länge	74 mm
Tiefe	55 mm
Bauform	quaderförmig, frontale Optik
Gehäusematerial	Aluminium
Frontscheibe	Glas
Anschlussart	Stecker M12 8-Pol & M12 4-Pol
Gewicht	135 g
Umgebungsbedingungen	
Fremdlichtsicherheit	< 100 kLux
Arbeitstemperatur	-10 … +50 °C
Schutzart	IP 67
Lagertemperatur	-20 … +60 °C
Schwingungsfestigkeit (sinusförmig)	IEC 60068-2-6:2008 1 mm p-p bei f = 10 - 55 Hz, Dauer 5 min je Achse 30 min Standzeit bei f = 55 Hz je Achse
Schockfestigkeit (halbsinus)	IEC 60068-2-27:2009 30 g / 11 ms, 6 Stösse je Achse und Richtung

2019-11-14 Angegebene Produkteigenschaften und technische Daten stellen keine Garantieerklärung dar. Technische Änderungen vorbehalten.

OM70-P1000.HV1000.EK

Artikelnummer: 11216513

Bemerkungen

- Messungen mit Baumer Standard-Messausrüstung und Objekt (Messung auf 90% Reflektivität (Weiss)). Werte der Auflösung, Linearitätsabweichung und Wiederholgenauigkeit gelten für eine Messung mit Filterung (Median: 9, Average: 128).

Masszeichnung

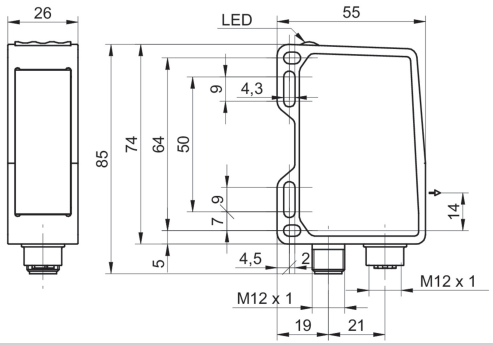

Steckerbelegungen

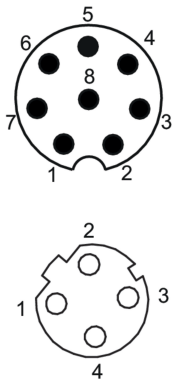

Anschlussbild

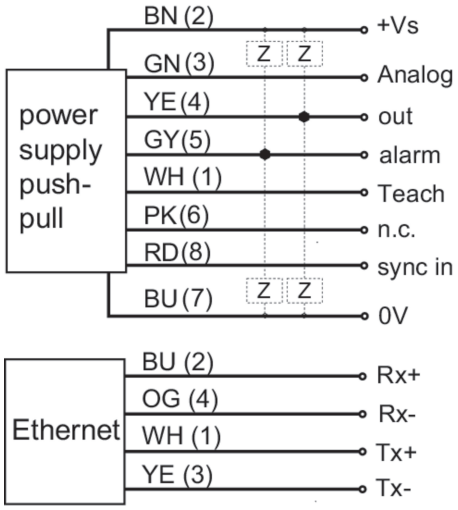

Strahlverlauf (typisch)

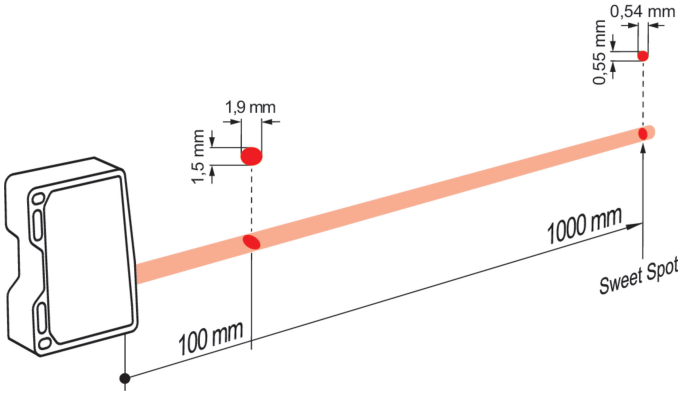

Laserwarnung

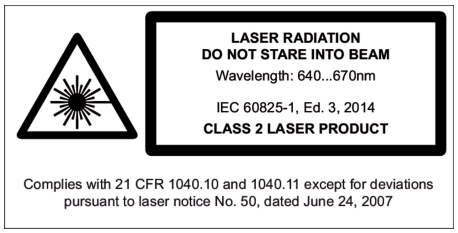

2019-11-14 Angegebene Produkteigenschaften und technische Daten stellen keine Garantieerklärung dar. Technische Änderungen vorbehalten.