Accessoires
Accessoires de montage

ZPA4.001



Points forts

– **Pour montage sur rail DIN**

Références de commande

ZPA4.001	Accessoire pour montage sur rail DIN (ZPA4.001)

Approprié pour

PA402, PA403, PA408, PA418, PA419

Schéma de montage

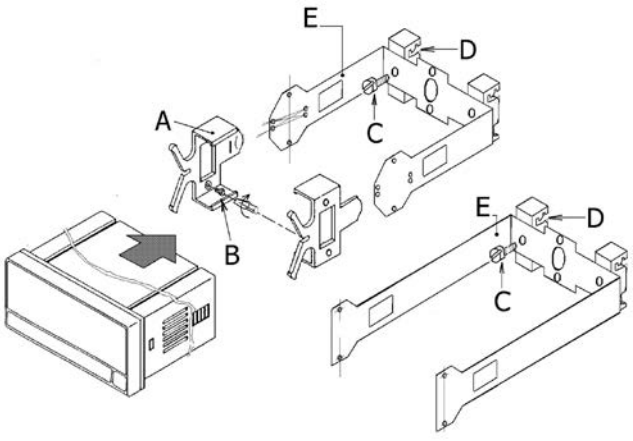

30.1.2019 Sous réserve d´erreurs, de modifications techniques.