Baumer
Passion for Sensors

Détecteurs de proximité à ultrasons

U500.PA0.2-GP2J.72F

Détecteur à ultrasons à 2 seuils

Numéro d'article: 11200633

Vue d'ensemble

- 20 … 1000 mm
- push-pull
- qTeach, Line-Teach, IO-Link
- Connecteur M12 5-pôles
- -25 … 65 °C
- IP 67



Caractéristiques techniques

Données générales	
Exécution spéciale	Détecteur à ultrasons à 2 seuils
Plage de détection Sd	20 … 1000 mm
Plage de détection valeur finale Sde	20 … 1000 mm
Version	IO-Link dual channel
Hystérésis typ.	4 % Sde
Reproductibilité	< 0,5 mm
Dérive en température	< 2 % Sde
Dérive de l'alimentation	compensée aprés 15 min
Temps d'activation ton	< 40 ms
Temps de désactivation toff	< 40 ms
Fréquence sonique	200 kHz
Réglage	qTeach, Line-Teach, IO-Link
Indication de l'état de sortie	LED jaune / LED rouge
Indication de fonctionnement	LED verte
Axe d'alignement	< 2°
Données électriques	
Plage de tension +Vs	12 … 30 VDC
Courant absorbé moyen	35 mA
Circuit de sortie	push-pull
Courant de sortie	< 100 mA
Tension résiduelle Vd	< 3,5 VDC
Ondulation résiduelle	< 10 % Vs
Protégé contre courts-circuits	oui

Données électriques	
Protégé contre inversion polarité	oui
Interface de communication	
Interface	IO-Link V1.1
Baud	38,4 kBaud (COM 2)
Temps de cycle	≥ 12 ms
Longueur des données process	32 Bit
Structure des données de processus	Bit 0 = SSC1 (Distances) Bit 1 = SSC2 (Distances) Bit 2 = Qualité Bit 3 = Alarme Bit 5 = SSC4 (Compteur) Bit 8-15 = Facteur d'échelle Bit 16-47 = 32 Bit Mensuration
Type de port IO-Link	Class A
Données supplémentaires	Distances Réserve de fonctionnement Cyles de fonctionnement Heures de fonctionnement Cycles de démarrage Tension de fonctionnement Température du dispositif Histogrammes

Les caractéristiques du produit et les données techniques spécifiées n'expriment ou n'impliquent aucune garantie. Toute modification technique réservée.
2020-03-26

U500.PA0.2-GP2J.72F

Détecteur à ultrasons à 2 seuils

Numéro d'article: 11200633

Caractéristiques techniques

Interface de communication

Paramètres réglables	Filtres de temps Indicateurs d'état à LED Logique de sortie Circuit de sortie Compteur Formation de faisceau Fonction de pin 5 Désactiver l'élément capteur Fonction Find Me

Données mécaniques

Forme du boîtier	parallélépipédique
Matériau du boîtier	Plastique (ASA, PMMA)

Données mécaniques

Revêtement face active	PEEK
Largeur / Diamètre	18 mm
Hauteur / Longueur	45 mm
Profondeur	32 mm
Version de raccordement	Connecteur M12 5-pôles

Conditions ambiantes

Température de fonctionnement	-25 … +65 °C
Température en magasin	-40 … +75 °C
Classe de protection	IP 67

Dessin d'encombrement

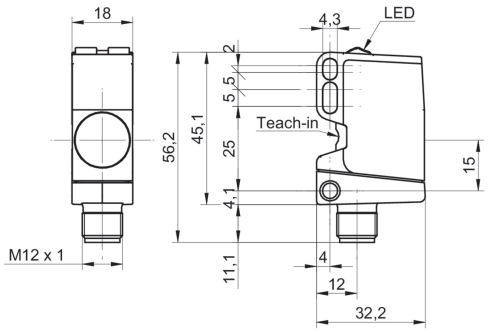

Faisceau sonore typique

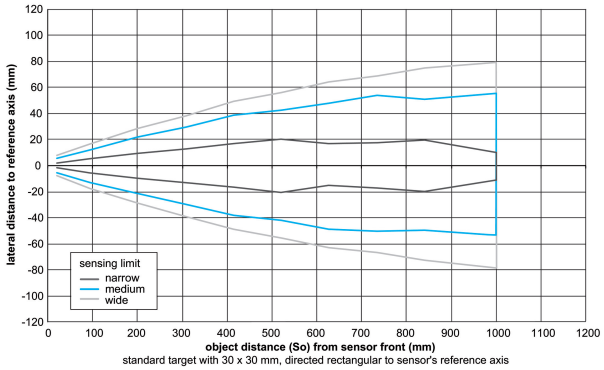

Schéma de raccordement

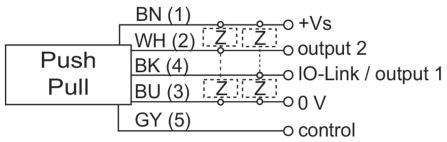

Repérage du connecteur

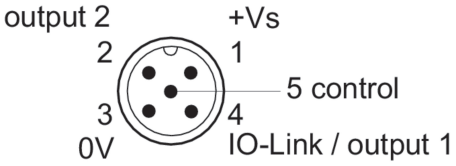

Les caractéristiques du produit et les données techniques spécifiées n'expriment ou n'impliquent aucune garantie. Toute modification technique réservée.

2020-03-26