Barrières SmartReflect

O500W.SP-11137003

Dessin d'encombrement

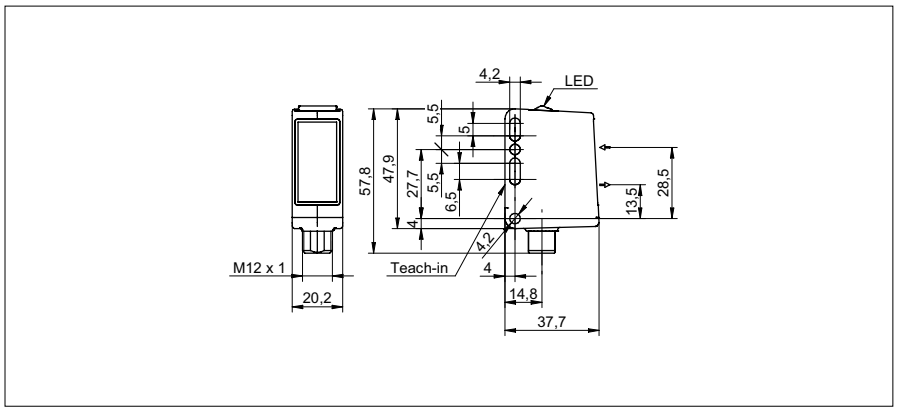

Données générales	
Fonction	Barrière
Exécution spéciale	Design washdown
Version	Détection d'objet standards
Source lumineuse	LED PinPoint, pulsée
Position de l'arriére plan Sde	60 ... 800 mm
Plage de détection Sa	90% ... 80% Sde
Indication de fonctionnement	LED verte
Indication réception	LED jaune
Réglage de la portée de détection	Teach-in et IO-Link
Longueur d'ondes	630 nm
Suppression influence réciproque	oui
Axe d'alignement optique	< 1°
Autorisations/certificats	Ecolab

Données électriques	
Temps d'activation / désactivation	< 0,49 ms
Plage de tension +Vs	10 ... 30 VDC
Consommation max. (sans charge)	40 mA
Courant absorbé moyen	30 mA
Tension résiduelle Vd	< 3 VDC
Fonction de commutation	claire/sombre
Circuit de sortie	push-pull
Courant de sortie	< 100 mA
Protégé contre courts-circuits	oui
Protégé contre inversion polarité	oui

Données mécaniques	
Largeur / Diamètre	20,2 mm
Hauteur / Longueur	47,9 mm
Profondeur	37,7 mm
Forme du boîtier	parallélépipédique
Matériau du boîtier	Acier inoxydable 1.4404 (V4A)
Face avant (optique)	PMMA
Version de raccordement	Connecteur M12 4-pôles

Photo



Schéma de raccordement

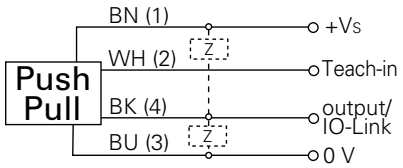

IO-Link

proTect⊕

CE

c UL us LISTED

- Teach magnétique
- IO-Link: V1.1, fonctions de filtrage, verrouillage qTeach ajustable

Barrières SmartReflect O500W.SP-11137003

Conditions ambiantes	
Température de fonctionnement	-25 ... +60 °C
Classe de protection	IP 68/69K & proTect+