Baumer
Passion for Sensors

Codeurs incrémentaux - combinaison

POG 10 + DSL

Codeur avec commutateur de vitesse numérique programmable intégré
Axe avec bride EURO B10 et/ou boîtier avec pieds B3 512...2500 impulsions par tour

Vue d'ensemble

- Vitesse d'enclenchement et de déclenchement programmable librement
- Commande au moyen du logiciel mis à disposition
- TTL ou HTL, 512...2500 impulsions par tour
- Bride EURO B10 et/ou boîtier avec pieds B3 / axe ø11 mm
- DSL.R: 3 sorties réglage en vitesse (sorties transistorisées indépendantes)
- DSL.E: 2 sorties réglage en vitesse et une sortie de contrôle

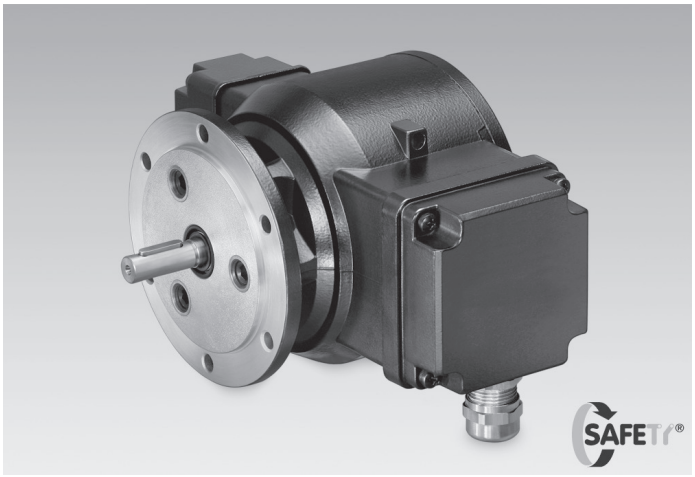

Caractéristiques techniques

Caractéristiques électriques	
Alimentation	Avec DSL.R: 15...30 VDC Avec DSL.E: 9...30 VDC
Courant de service à vide	≤200 mA
Principe de détection	Optique
Caractéristiques électriques (codeur)	
Impulsions par tour	512 … 2500
Mode de déphasage	90 ° ±20°
Période	40…60 %
Signal de référence	Top zéro, largeur 90°
Fréquence de sortie	≤120 kHz
Signaux de sortie	K1, K2, K0 + compléments
Etage de sortie	HTL TTL/RS422
Caractéristiques électriques	
Interface	RS485
Précision de commutation	± 2 % (ou Digit)
Sorties de commutation	Avec DSL.R: 3 sorties, réglage en vitesse Avec DSL.E: 2 sorties, réglage en vitesse et 1 sortie de contrôle
Puissance de commutation	Avec DSL.R: 12 VDC; ≤40 mA Avec DSL.E: 5...230 VAC/VDC; 5...250 mA
Retardement à la commut.	≤40 ms
Caractéristiques mécaniques	
Taille (bride)	ø115 mm
Type d'axe	ø11 mm axe
Charge	≤300 N axiale ≤450 N radiale

Caractéristiques mécaniques	
Bride	Bride EURO B10 Boîtier avec pieds B3
Protection DIN EN 60529	IP 66
Vitesse (n)	≤6000 t/min
Plage de vitesses de commutation (ns)	Impulsions = 512: ±16...6000 t/min Impulsions = 1024: ±8...6000 t/min Impulsions = 2048: ±4...3500 t/min Impulsions = 2500: ±3...2900 t/min
Couple en fonctionnement	≤2 Ncm
Moment d'inertie rotor	290 gcm²
Matière	Boîtier: aluminium Axe: inox
Température d'utilisation	-30...+85 °C
Résistance	IEC 60068-2-6 Vibrations 20 g, 10...2000 Hz IEC 60068-2-27 Choc 200 g, 6 ms
Protection contre la corrosion	IEC 60068-2-52 brouilla. salins pour les conditions ambiantes C4 selon ISO 12944-2
Protection contre les explosions	II 3 G Ex nA IIC T4 Gc (gaz) II 3 D Ex tc IIIC T135°C Dc (poussière)
Raccordement	Boîte à bornes
Poids	3,3 kg
Immunité	EN 61000-6-2
Emission	EN 61000-6-3
Certificat	CE

Option

- Module avec relais DS 93 R (seulement pour DSL.R)

Les caractéristiques du produit et les données techniques spécifiées n'expriment ou n'impliquent aucune garantie. Toute modification technique réservée.
2020-02-17

POG 10 + DSL

Codeur avec commutateur de vitesse numérique programmable intégré

Axe avec bride EURO B10 et/ou boîtier avec pieds B3 512...2500 impulsions par tour

Affectation des bornes

Vue A *(voir dimension)*
Bornes de raccordement boîte à bornes codeur

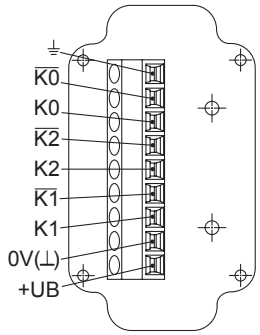

Vue B *(voir dimension)*
Bornes de raccordement commutateur de vitesse DSL.R

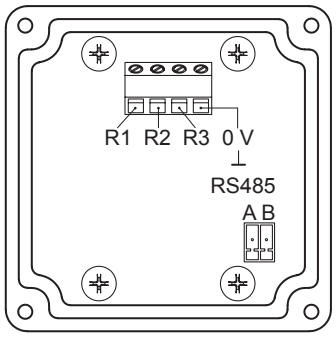

Vue B *(voir dimension)*
Bornes de raccordement commutateur de vitesse DSL.E

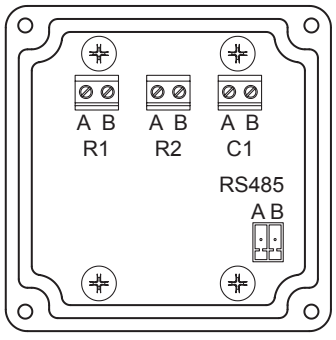

Description du raccordement

Codeur incrémental

+UB	Alimentation
0V (⊥)	Borne de masse
⏚	Borne de terre (boîtier)
K1	Signal de sortie voie 1
$\overline{K1}$	Signal de sortie voie 1 inversé
K2	Signal de sortie voie 2 (90° angulairement décalée voie 1)
$\overline{K2}$	Signal de sortie voie 2 inversé
K0	Top zéro (signal de référence)
$\overline{K0}$	Top zéro inversé

Commutateur de vitesse DSL.R

R1*	Sortie transistor seuil 1, programmable seuil de vitesse, High (12 V), Low (0 V), max. 20 mA
R2*	Sortie transistor seuil 2, programmable seuil de vitesse, High (12 V), Low (0 V), max. 20 mA
R3*	Sortie transistor seuil 3, programmable seuil de vitesse, High (12 V), Low (0 V), max. 20 mA
GND*	Borne de masse
RS485	Interface pour PC ou Laptop (besion d'un adaptateur). Fonctionnement DSL par le logiciel fourni.

* Raccordé au module rélé DS 93 R (accessoires)

Commutateur de vitesse DSL.E

R1 (A+B)	Sortie rélé statique 1, programmable seuil de vitesse, 5...230 VAC/DC
R2 (A+B)	Sortie rélé statique 2, programmable seuil de vitesse, 5...230 VAC/DC
C1 (A+B)	Sortie rélé comme sortie de commande, 5...250 mA
RS485	Interface pour PC ou Laptop (besion d'un adaptateur). Fonctionnement DSL par le logiciel fourni.

Signaux de sortie

HTL/TTL
En case de sens de rotation positif *(voir dimension)*

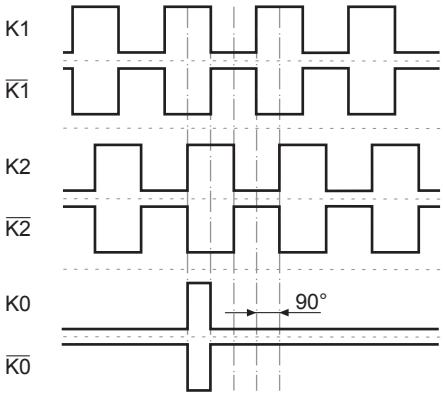

Les caractéristiques du produit et les données techniques spécifiées n'expriment ou n'impliquent aucune garantie. Toute modification technique réservée.
2020-02-17

POG 10 + DSL

Codeur avec commutateur de vitesse numérique programmable intégré

Axe avec bride EURO B10 et/ou boîtier avec pieds B3 512...2500 impulsions par tour

Synoptique

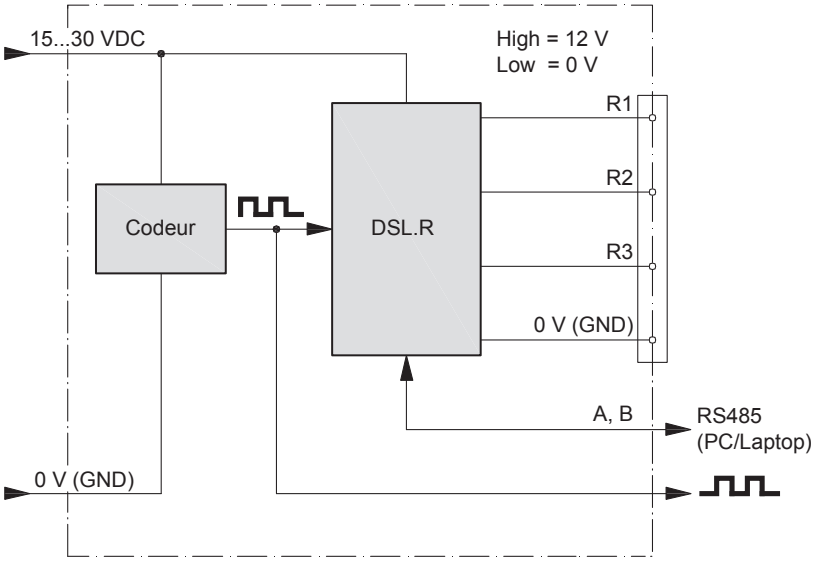

Diagramme des seuils

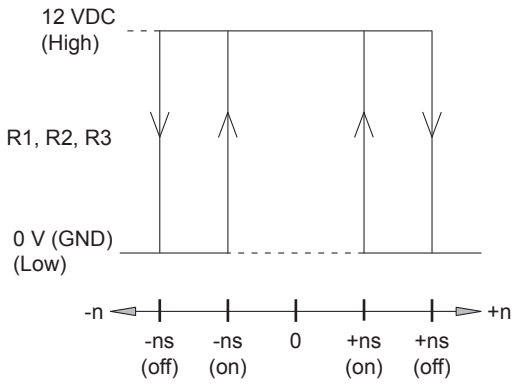

n = vitesse de rotation
ns (on) = vitesse d'enclenchement paramétrée
ns (off) = vitesse de déconnexion paramétrée

Commutateur de vitesse DSL.R

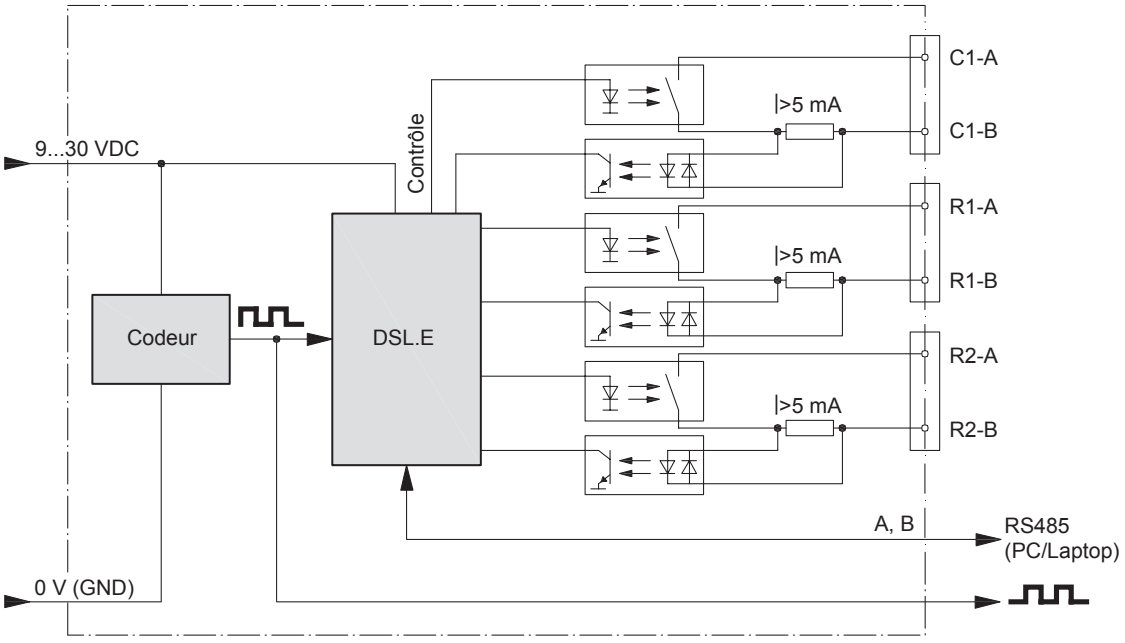

Commutateur de vitesse DSL.E

2020-02-17 Les caractéristiques du produit et les données techniques spécifiées n'expriment ou n'impliquent aucune garantie. Toute modification technique réservée.

POG 10 + DSL

Codeur avec commutateur de vitesse numérique programmable intégré
Axe avec bride EURO B10 et/ou boîtier avec pieds B3 512...2500 impulsions par tour

Dimensions

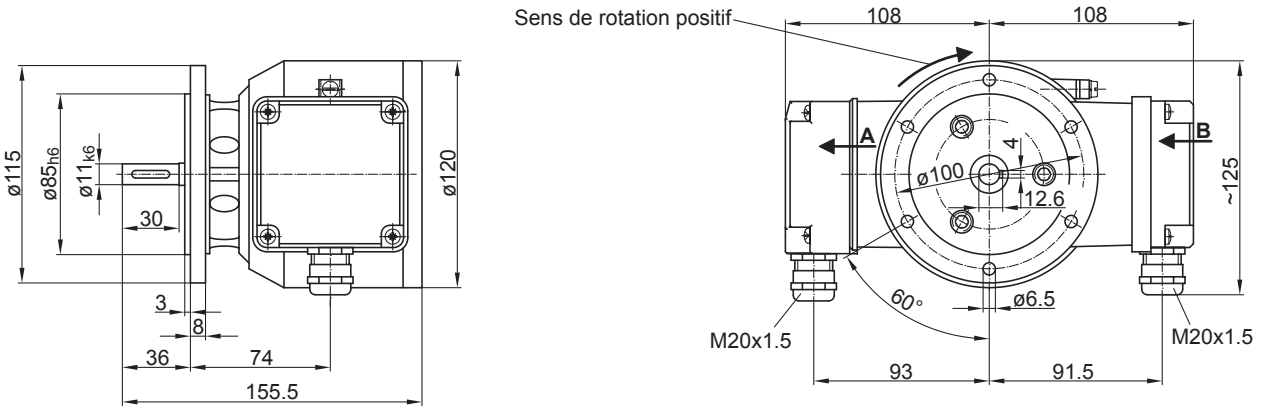

Bride EURO B10

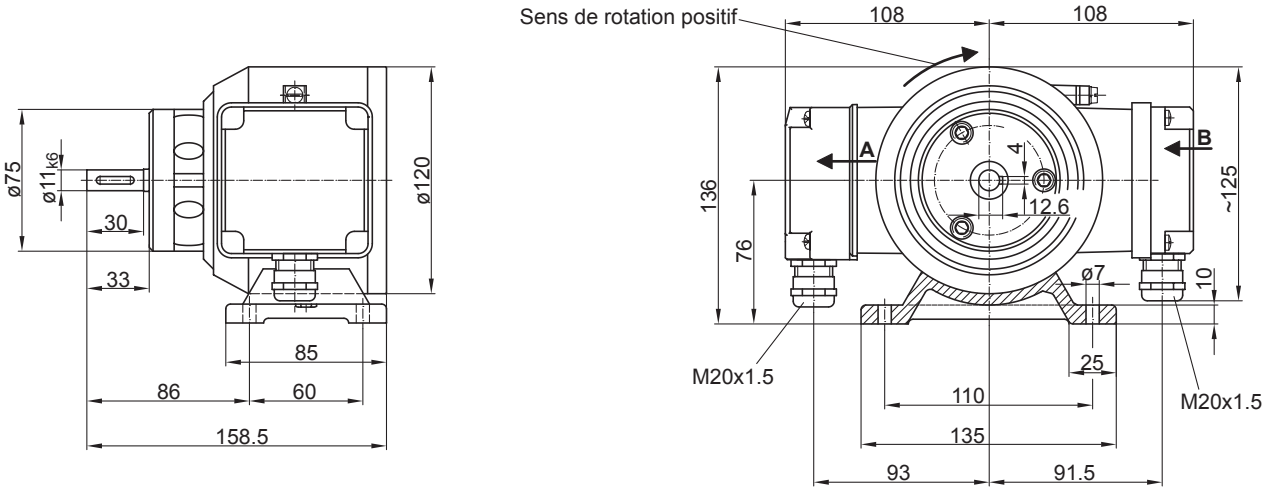

Boîtier avec pieds B3

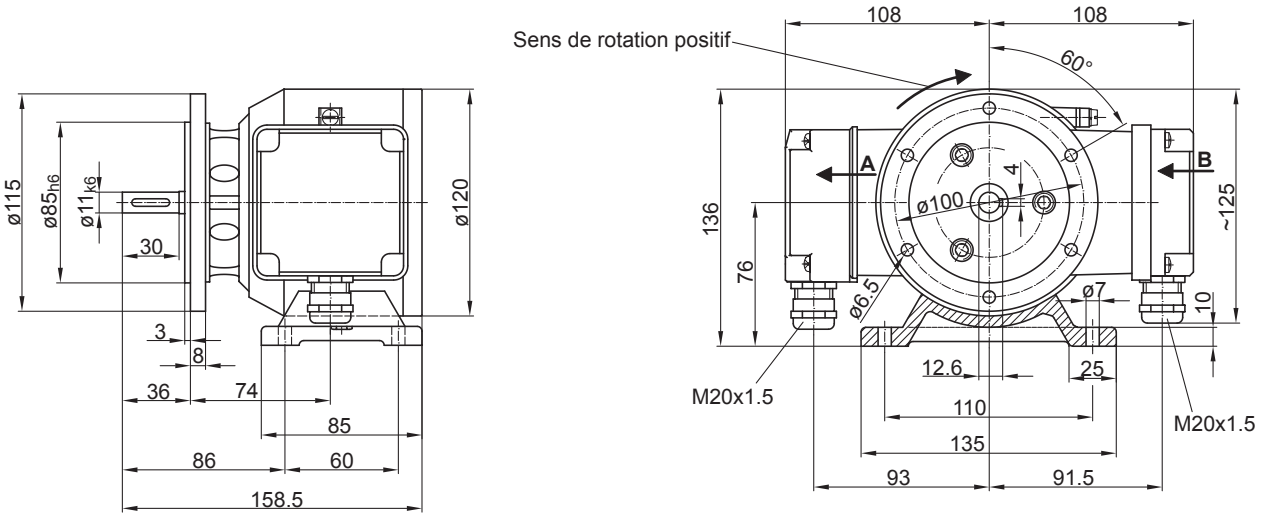

Bride EURO B10 et boîtier avec pieds B3

Les caractéristiques du produit et les données techniques spécifiées n'expriment ou n'impliquent aucune garantie. Toute modification technique réservée.
2020-02-17

POG 10 + DSL

Codeur avec commutateur de vitesse numérique programmable intégré
Axe avec bride EURO B10 et/ou boîtier avec pieds B3 512...2500 impulsions par tour

Référence de commande

	POG10	DN	####	#	######	######
Produit						
Codeur incrémental + Commutateur de vitesse	POG10					
Signaux de sortie						
K1, K2, K0		DN				
Nombre d'impulsions						
512			512			
1024			1024			
2048			2048			
2500			2500			
Sorties incrémentales						
Étage de sortie HTL avec signaux inversés				I		
Étage de sortie TTL avec signaux inversés				R		
Type de montage						
Bride EURO B10						
Boîtier avec pieds B3					B3	
Boîtier avec pieds B3 + bride EURO B10					B3/B10	
Version commutateurs de vitesse						
2 sorties, réglage en vitesse et 1 sortie de contrôle						+ DSL.E
3 sorties, réglage en vitesse						+ DSL.R

Accessoires

Accessoires de montage

	Accouplement flexible K 35 (axe ø6...12 mm)
	Accouplement flexible K 50 (axe ø11...16 mm)
	Accouplement flexible K 60 (axe ø11...22 mm)

Connecteurs et câbles

	Câble de détecteur pour codeur HEK 8
11064248	Convertisseur USB → RS486
11117345	Convertisseur USB → RS486 avec câble de raccordement pour DSL

Accessoires de diagnostic

11075858	Appareil d'analyse pour codeurs HENQ 1100
11075880	Appareil d'analyse pour codeurs HENQ 1100 avec un accu

2020-02-17 Les caractéristiques du produit et les données techniques spécifiées n'expriment ou n'impliquent aucune garantie. Toute modification technique réservée.