Light-section sensors

OXH7-11159406

Dessin d'encombrement

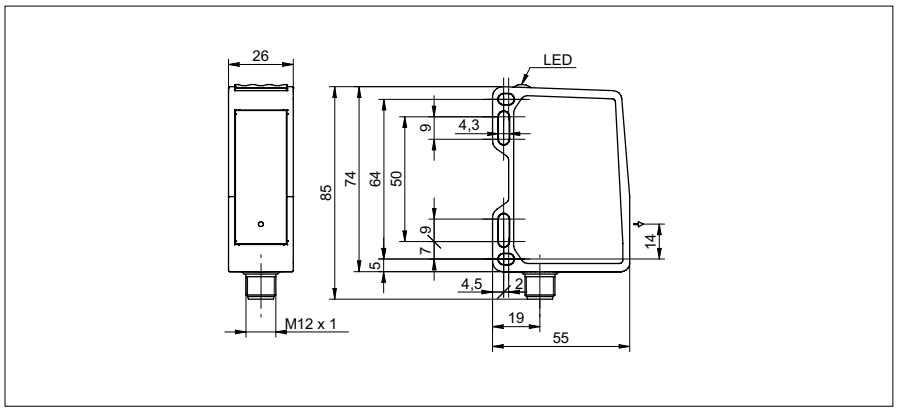

Données générales	
Fonction	height
Version	PosCon OXH7
Plage de mesure (Largeur)	48 ... 72 mm
Plage de mesure (Distance)	100 ... 150 mm
Fréquence de mesure	570 Hz
Résolution	2 ... 4 µm
Dérive de linéarité	± 30 ... ± 90 µm
Dérive en température	± 0,04 % Sde/K
Indication de fonctionnement	LED verte
Source lumineuse	Diode laser rouge, pulsée
Longueur d'ondes	656 nm
Classe laser	1
Pic de puissance optique max.	2,4 mW
Réglage	Touch Display, RS485

Données électriques	
Temps d'activation / désactivation	3,5 ms
Plage de tension +Vs	15 ... 28 VDC
Consommation max. (sans charge)	120 mA
Circuit de sortie	analogique et RS 485
Signal de sortie	4 ... 20 mA / 0 ... 10 VDC
Sortie commutation	push-pull
Fonction de commutation	Out 1 / Alarm
Courant de sortie	< 100 mA
Baud	115200, réglable
Protégé contre inversion polarité	oui, Vs vers GND
Protégé contre courts-circuits	oui

Données mécaniques	
Largeur / Diamètre	26 mm
Hauteur / Longueur	74 mm
Profondeur	55 mm
Forme du boîtier	parallélépipédique, optique frontale
Matériau du boîtier	Aluminium
Face avant (optique)	verre
Version de raccordement	Connecteur M12 8-pôles
Poids	130 g

Photo



Schéma de raccordement

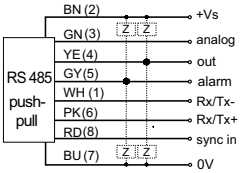

Mise en garde

CLASS 1 LASER PRODUCT

IEC 60825-1/2014
Complies with 21 CFR 1040.10 and 1040.11
except for deviations pursuant to laser
notice No. 50, dated June 24, 2007

Light-section sensors

OXH7-11159406

Conditions ambiantes	
Insensibilité à la lumière ambiante	< 35 kLux
Température de fonctionnement	-10 ... +50 °C
Classe de protection	IP 67
Température en magasin	-25 ... +75 °C
Resistance aux vibrations (sinusoïdale)	IEC 60068-2-6:2008 1.5 mm p-p à f = 10 - 57 Hz, 10 cycles par axe 10 g à f = 58 - 2000 Hz, 10 cycles par axe
Resistance aux chocs (semi-sinusoïdale)	IEC 60068-2-27:2009 50 g / 11 ms resp. 100 g / 6 ms, 10 chocs par axe et direction 100 g / 2 ms, 5000 chocs par axe et direction

- Conditions pour les caractéristiques suivantes
- Fréquence de mesure 2) 3)
- Résolution 1) 2) 4) 5)
- Dérive de linéarité 1) 2) 4)
- Dérive en température 1) 2) 4)
- Temps d'activation / désactivation 2) 3)
- 1) Measurement with Baumer standardized measuring equipment and targets depending on measuring range (distance)
- 2) Mesure sur 90% de rémission (blanc)
- 3) Mesure avec réduction du plage de mesure (Début de la plage de mesure 140 mm, fin de plage de mesure 150 mm)
- 4) Mesure avec type de mesure Moyenne
- 5) Mesure avec filtrage