Inkrementale Drehgeber - Kombination

POG 10 G

Zwillingsgeber mit zwei elektrisch getrennten Systemen
Vollwelle mit EURO-Flansch B10 300…5000 Impulse pro Umdrehung

Auf einen Blick

- Zwillingsgeber mit zwei getrennten Systemen
- TTL-Ausgangstreiber für Kabellängen bis 550 m
- Hohe Schock- und Vibrationsfestigkeit
- EURO-Flansch B10 / Vollwelle ø11 mm
- Grosse, um 180° drehbare Klemmenkästen

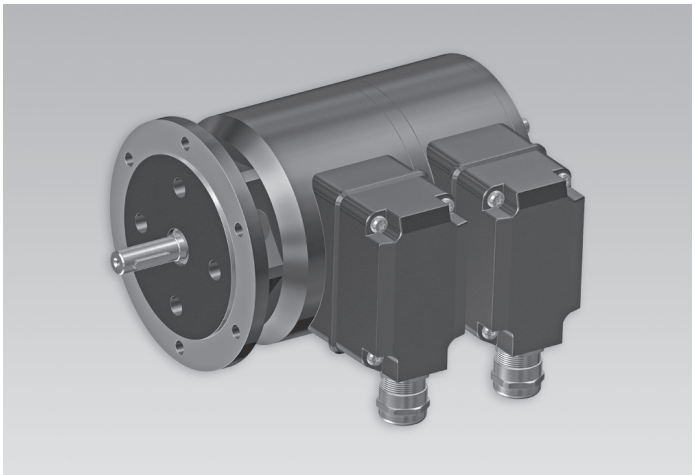

HTL TTL® B10® EURO-FLANSCH HUBNER BERLIN A Baumer Brand

Technische Daten

Technische Daten - elektrisch

Betriebsspannung	9...30 VDC 5 VDC ±5 %
Betriebsstrom ohne Last	≤100 mA
Impulse pro Umdrehung	300 … 5000
Phasenverschiebung	90 ° ±20°
Tastverhältnis	40…60 %
Referenzsignal	Nullimpuls, Breite 90°
Ausgabefrequenz	≤120 kHz ≤300 kHz (auf Anfrage)
Ausgangssignale	K1, K2, K0 + invertierte Fehlerausgang (Option EMS)
Ausgangsstufen	HTL-P (power linedriver) TTL/RS422
Abtastprinzip	Optisch
Störfestigkeit	EN 61000-6-2
Störaussendung	EN 61000-6-3
Zulassung	CE UL-Zulassung / E217823

Technische Daten - mechanisch

Baugrösse (Flansch)	ø115 mm
Wellenart	ø11 mm Vollwelle
Zulässige Wellenbelastung	≤300 N axial ≤450 N radial

Technische Daten - mechanisch

Flansch	EURO-Flansch B10
Schutzart DIN EN 60529	IP 66
Betriebsdrehzahl	≤12000 U/min (mechanisch)
Betriebsdrehmoment typ.	2 Ncm
Trägheitsmoment Rotor	212 gcm²
Werkstoff	Gehäuse: Aluminium-Druckguss Welle: Edelstahl
Betriebstemperatur	-40...+100 °C -25...+100 °C (>3072 Impulse)
Widerstandsfähigkeit	IEC 60068-2-6 Vibration 20 g, 10...2000 Hz IEC 60068-2-27 Schock 200 g, 6 ms
Korrosionsschutz	IEC 60068-2-52 Salzsprühnebel für Umgebungsbedingungen C4 nach ISO 12944-2
Explosionsschutz	II 3 G Ex nA IIC T4 Gc (Gas) II 3 D Ex tc IIIC T135°C Dc (Staub)
Anschluss	2x Klemmenkasten 3x Klemmenkasten (mit Option M)
Masse ca.	2,5 kg 2,7 kg (mit Option M)

Optional

- Funktionsüberwachung mit EMS (Enhanced Monitoring System)
- Redundante Abtastung mit zwei Klemmenkästen
- Gehäusefuss (B3)

Angegebene Produkteigenschaften und technische Daten stellen keine Garantieerklärung dar. Technische Änderungen vorbehalten.
2020-02-18

POG 10 G

Zwillingsgeber mit zwei elektrisch getrennten Systemen
Vollwelle mit EURO-Flansch B10 300…5000 Impulse pro Umdrehung

Anschlussbelegung

Ansicht A *(siehe Abmessung)*
Anschlussklemmen Klemmenkasten, radial

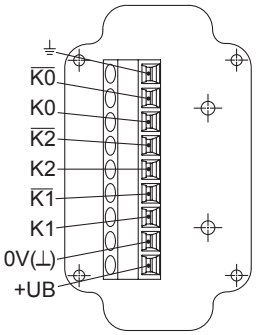

Option EMS: Ansicht A *(siehe Abmessung)*
Anschlussklemmen Klemmenkasten, radial

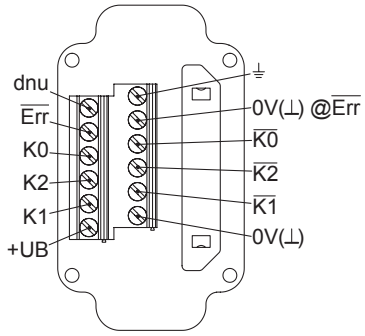

Beschreibung der Anschlüsse

Drehgeber inkremental

+UB	Betriebsspannung
0V (⊥)	Masseanschluss
⏚	Erdungsanschluss (Gehäuse)
K1	Ausgangssignal Kanal 1
$\overline{K1}$	Ausgangssignal Kanal 1 invertiert
K2	Ausgangssignal Kanal 2 (90° versetzt zu Kanal 1)
$\overline{K2}$	Ausgangssignal Kanal 2 invertiert
K0	Nullimpuls (Referenzsignal)
$\overline{K0}$	Nullimpuls invertiert
$\overline{Err}$	Fehlerausgang (Option EMS)
dnu	Nicht benutzen

Ausgangssignale

HTL/TTL
Bei positiver Drehrichtung *(siehe Abmessung)*

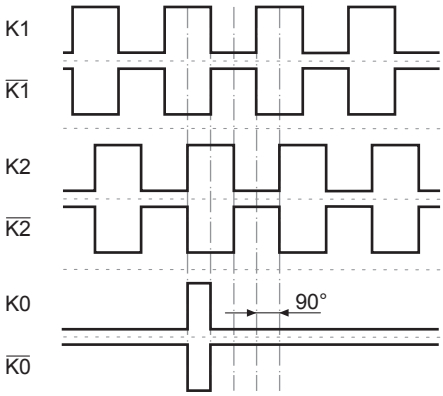

Option EMS (Enhanced Monitoring System): Status LED / Fehlerausgang

Rotblinkend*	Signalfolge-, Nullimpuls- oder Impulszahlfehler (Fehlerausgang = HIGH-LOW-Wechsel)
Rot	Ausgangstreiber überlastet (Fehlerausgang = LOW)
Grünblinkend	Gerät o.k., drehend (Fehlerausgang = HIGH)
Grün	Gerät o.k., Stillstand (Fehlerausgang = HIGH)
Aus	Betriebsspannung falsch bzw. nicht angeschlossen (Fehlerausgang = LOW)

* Nur bei drehendem Gerät

2020-02-18 Angegebene Produkteigenschaften und technische Daten stellen keine Garantieerklärung dar. Technische Änderungen vorbehalten.

POG 10 G

Zwillingsgeber mit zwei elektrisch getrennten Systemen
Vollwelle mit EURO-Flansch B10 300…5000 Impulse pro Umdrehung

Abmessungen

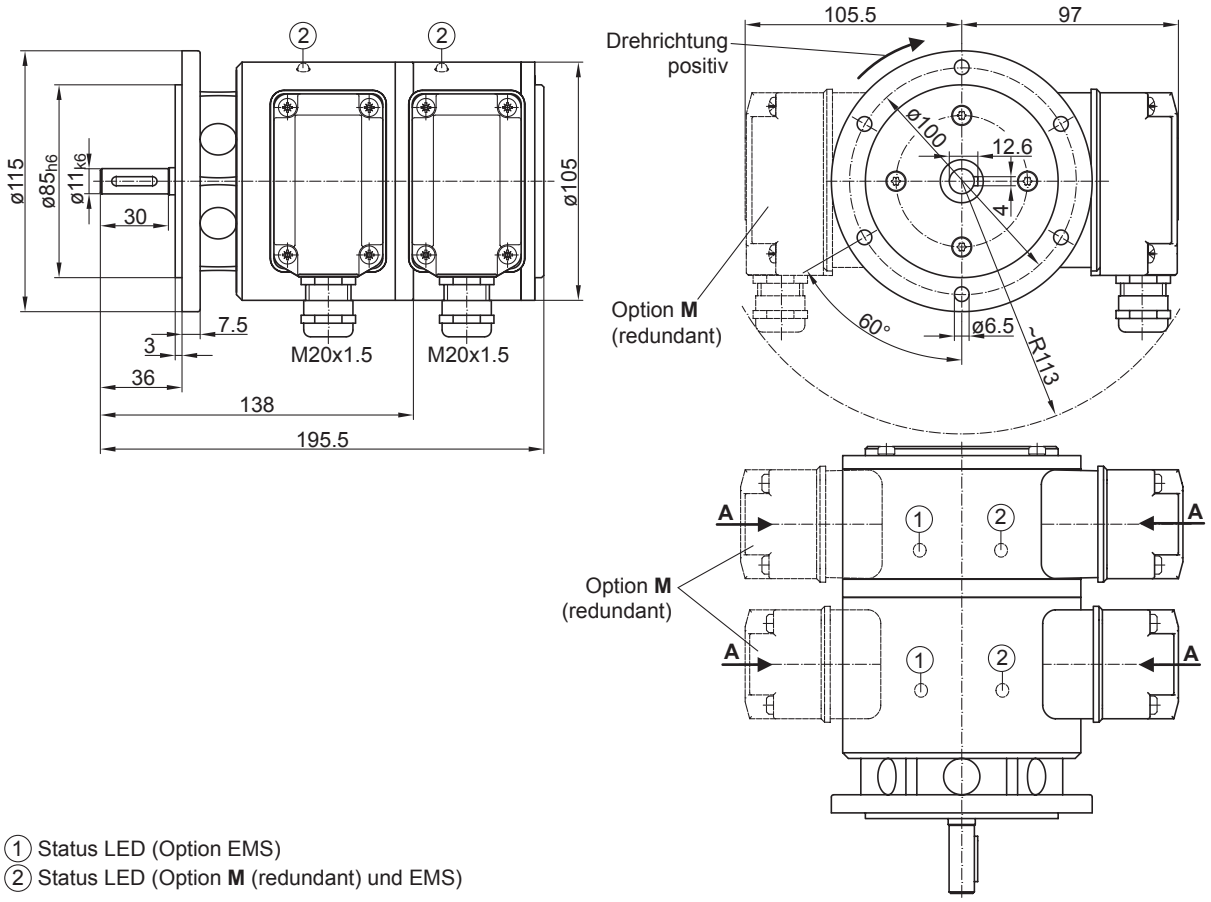

① Status LED (Option EMS)
② Status LED (Option **M** (redundant) und EMS)

EURO-Flansch B10

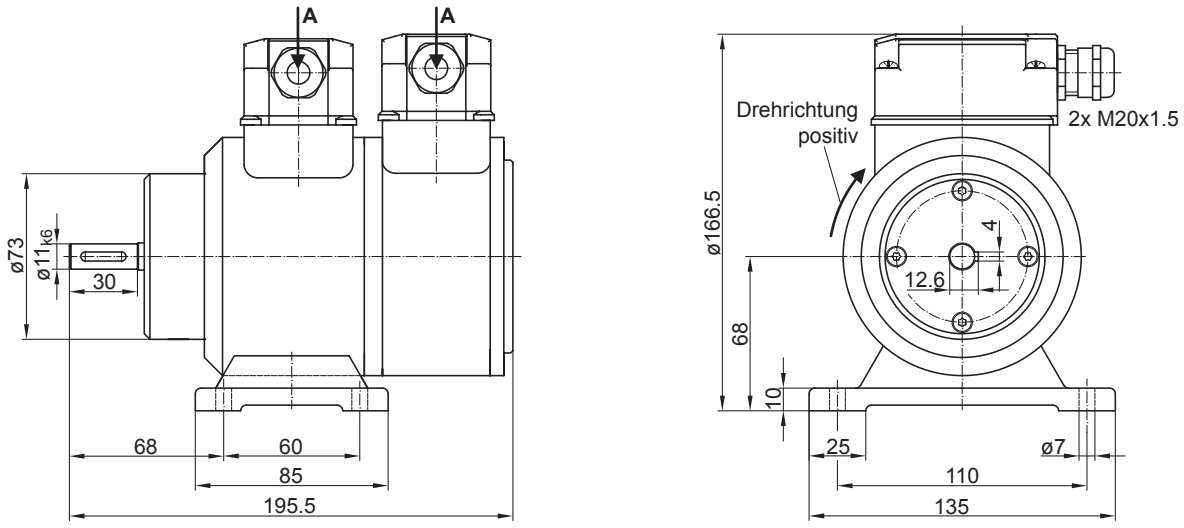

Gehäusefuss B3

2020-02-18 Angegebene Produkteigenschaften und technische Daten stellen keine Garantieerklärung dar. Technische Änderungen vorbehalten.

Inkrementale Drehgeber - Kombination

POG 10 G

Zwillingsgeber mit zwei elektrisch getrennten Systemen
Vollwelle mit EURO-Flansch B10 300…5000 Impulse pro Umdrehung

Typenschlüssel

	POG10	##	G	#	DN	####	###	/	DN	####	###	######
Produkt												
Zwillingsgeber	POG10											
EMS - Funktionsüberwachung												
Ohne EMS												
Mit EMS		.2										
Redundanter Drehgeber												
Mit redundanten Drehgeber			G									
Redundante Abtastung												
Ohne redundante Abtastung												
Mit redundanter Abtastung				M								
Ausgangssignale												
K1, K2, K0					DN							
Impulszahl[1]												
300						300						
500						500						
512						512						
1000						1000						
1024						1024						
1200						1200						
2048						2048						
2500						2500						
3072						3072						
4096						4096						
5000						5000						
Betriebsspannung / Ausgangsstufe												
9...30 VDC / Ausgangsstufe HTL mit invertierten Signalen							I					
5 VDC / Ausgangsstufe TTL mit invertierten Signalen							TTL					
9...30 VDC / Ausgangsstufe TTL mit invertierten Signalen							R					
Ausgangssignale (G)												
K1, K2, K0									DN			
Impulszahl (G)[1]												
300										300		
500										500		
512										512		
1000										1000		
1024										1024		
1200										1200		
2048										2048		
2500										2500		
3072										3072		
4096										4096		
5000										5000		
Betriebsspannung / Ausgangsstufe (G)												
9...30 VDC / Ausgangsstufe HTL mit invertierten Signalen											I	
5 VDC / Ausgangsstufe TTL mit invertierten Signalen											TTL	
9...30 VDC / Ausgangsstufe TTL mit invertierten Signalen											R	
Montageart												
EURO-Flansch B10												
Gehäusefuss B3												B3

Angegebene Produkteigenschaften und technische Daten stellen keine Garantieerklärung dar. Technische Änderungen vorbehalten.
2020-02-18

POG 10 G

Zwillingsgeber mit zwei elektrisch getrennten Systemen
Vollwelle mit EURO-Flansch B10 300…5000 Impulse pro Umdrehung

Typenschlüssel

(1) Weitere Impulszahlen auf Anfrage.

Zubehör

Montagezubehör	
	Federscheibenkupplung K 35 (Welle ø6...12 mm)
	Federscheibenkupplung K 50 (Welle ø11...16 mm)
	Federscheibenkupplung K 60 (Welle ø11...22 mm)

Stecker und Kabel	
	Sensorkabel für Drehgeber HEK 8

Diagnosezubehör	
11075858	Prüfgerät für Drehgeber HENQ 1100
11075880	Prüfgerät für Drehgeber HENQ 1100 mit Akku

2020-02-18 Angegebene Produkteigenschaften und technische Daten stellen keine Garantieerklärung dar. Technische Änderungen vorbehalten.