Baumer
Passion for Sensors

Détecteurs inductifs avec sortie analogique

IR12.D03K-F60.IA1E.7FO/B015

Détecteurs inductifs avec sortie analogique - high sensitivity

Numéro d'article: 11158152

Vue d'ensemble

- 2,75 … 3 mm
- Sortie de courant
- Teach-in externe
- Connecteur M12
- -10 … 60 °C
- IP 67



Données techniques

Données générales	
Type de montage	noyé
Exécution spéciale	linéarisé haute sensibilité
Distance de mesure Sd	2,75 … 3 mm
Sensibilité	64 mA/mm (Range: 0,25 mm)
Résolution	< 0,00025 mm (stat.) < 0,0005 mm (dynam.)
Reproductibilité	< 0,001 mm
Réglage	Teach-in externe
Teach	1 point analogique, Factory Reset
Dérive de linéarité	± 5 µm
Dérive en température	± 4 % (Pleine échelle; +10 ... +30 °C) ± 12 % (Pleine échelle; -10 ... +60 °C)
Teach-Feedback	LED jaune
Données électriques	
Temps d'activation (caractéristiques usine)	< 3 ms
Plage de tension +Vs	8 … 30 VDC
Consommation max. (sans charge)	15 mA

Données électriques	
Circuit de sortie	Sortie de courant
Signal de sortie	4 ... 20 mA
Résistance de charge	< 25 Ohm/V * Vs
Protégé contre courts-circuits	oui
Protégé contre inversion polarité	oui
Données mécaniques	
Forme du boîtier	cylindrique avec filetage
Matériau (face active)	Céramique
Matériau du boîtier	Acier nickelé
Dimension	12 mm
Longueur du boîtier	60 mm
Version de raccordement	Connecteur M12
Couple de serrage max.	15 Nm
Conditions ambiantes	
Température de fonctionnement	-10 … +60 °C
Classe de protection	IP 67

propos

- Plage de mesure (0,25 mm) adjustable entre 0 - 3 mm
- Signal de sortie linéaire analogique
- Haute sensibilité (autres sensibilités sur demand)

Les caractéristiques du produit et les données techniques spécifiées n'expriment ou n'impliquent aucune garantie. Toute modification technique réservée.
2019-12-02

IR12.D03K-F60.IA1E.7FO/B015

Détecteurs inductifs avec sortie analogique - high sensitivity

Numéro d'article: 11158152

Dessin d'encombrement

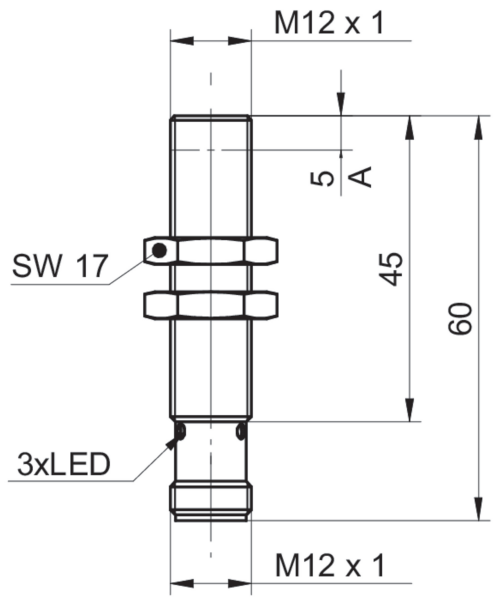

Schéma de raccordement

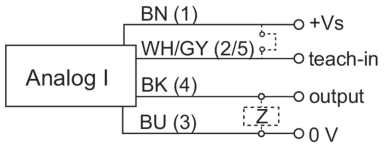

Repérage du connecteur

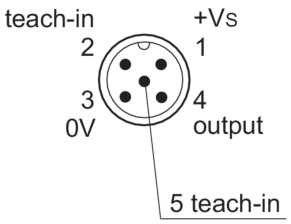

2019-12-02 Les caractéristiques du produit et les données techniques spécifiées n'expriment ou n'impliquent aucune garantie. Toute modification technique réservée.