Afficheurs de process
Pour tension

PA213



Points forts

- **Entrée tension de 8...32 VDC**
- **Approprié pour affichage tension batterie**
- **Alimenté par la tension mesurée**
- **Affichage LED, 3 digits**
- **Boîtier DIN 48 x 24 mm**

PA213 - Afficheur de process

Caractéristiques électriques

Alimentation	Alimenté par la tension mesurée
Consommation	1,8 W
Affichage	LED, affichage 7 segments (avec 60 étiquettes d'unités autocollantes)
Nombre de digits	3 digits
Hauteur des digits	10 mm
Plage d'affichage	8...32 ("OuE" pour dépassement de la capacité d'affichage)
Rafraîchissement d'affichage	500 ms
Fonction	Afficheur numérique avec 1 entrée analogique
Convertisseur A/D	Rampe Résolution 14 bits Cadence 166/s Précision ±(0,1 % +3 digits) Coeff. de tempér. 100 ppm/°C
Entrée analogique	Tension 8...32 V Résolution 0,1 V
Seuils	Sans
Mémoire	>10 ans par EEPROM
Conformité DIN EN 61010-1	Classe de protection II Surtension catégorie II Degré de pollution 2
Emission	DIN EN 61000-6-3
Immunité	DIN EN 61000-6-2

Caractéristiques mécaniques

Température ambiante	-10...+60 °C
Température de stockage	-25...+85 °C
Humidité relative	95 % sans condensation
Raccordement	Connecteur débrochable à ressort
Section maxi. fils	1 mm² (pour pas 2,54) 2,5 mm² (pour pas 7,62)
Protection DIN EN 60529	IP 65 (en façade)
Utilisation / Clavier	3 touches situées sous la face avant
Type de boîtier	Encastrable
Dimensions L x H x P	48 x 24 x 68 mm
Découpe	45 x 22,2 mm (+0,3)
Profondeur d'encastrement	57 mm
Type de montage	Encastrable fixation par étrier
Poids	50 g
Matière	Boîtier: Polycarbonate, UL 94V-0

27.11.2018 Sous réserve d´erreurs, de modifications techniques.

PA213

Références de commande

PA213.009AX01

Schéma de raccordement

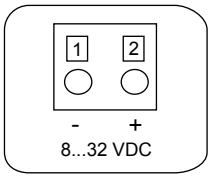

Dimensions

PA213 - Sans étrier

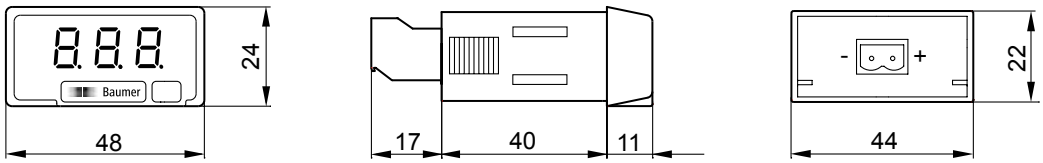

PA213 - Montage avec étrier

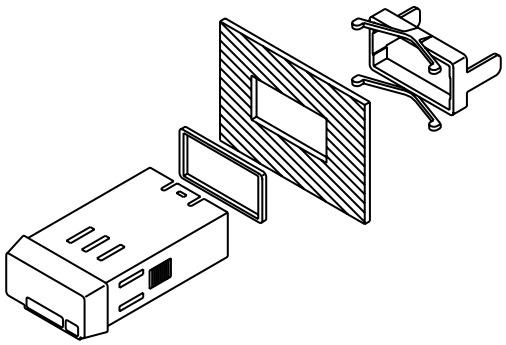

27.11.2018 Sous réserve d´erreurs, de modifications techniques.