Baumer
Passion for Sensors

Détecteurs de mesure de distances

OM70-P1000.HV0500.VI

Numéro d'article: 11199108

Vue d'ensemble

- Écran tactile avec Live Monitor
- Sortie de commutation configurable
- Filtres et modes trigger sélectionnables



Données techniques

Données générales	
Fonction	mesure de distances
Version	OM70 laser point
Distance de mesure Sd	100 … 1000 mm
Plage de mesure Mr	900 mm
sweet spot	500 mm
Réglage	Touch Display, RS485
Indication de fonctionnement	LED verte
Indication sortie	LED jaune / LED rouge
Résolution	3 … 63 µm
Reproductibilité	1 … 32 µm
Dérive de linéarité	± 0,19 % Mr
Source lumineuse	Diode laser rouge, pulsée
Longueur d'ondes	660 nm
Classe laser	2
Forme du faisceau	point
Dérive en température	0,065 % So/K
Hystérésis sortie digital	réglable
Données électriques	
Délai de réponse	0,8 ms
Fréquence de mesure	2500 Hz
Plage de tension +Vs	15 … 28 VDC
Consommation max. (sans charge)	75 mA
Circuit de sortie	analogique et RS 485
Baud	115200, réglable

Données électriques	
Signal de sortie	4 ... 20 mA / 0 ... 10 VDC
Courant de sortie	< 100 mA
Sortie commutation	push-pull
Protégé contre courts-circuits	oui
Protégé contre inversion polarité	oui, Vs vers GND
Données mécaniques	
Largeur / Diamètre	26 mm
Hauteur / Longueur	74 mm
Profondeur	55 mm
Forme du boîtier	parallélépipédique, optique frontale
Matériau du boîtier	Aluminium
Face avant (optique)	verre
Version de raccordement	Connecteur M12 8-pôles
Poids	130 g
Conditions ambiantes	
Insensibilité à la lumière ambiante	< 100 kLux
Température de fonctionnement	-10 … +50 °C
Classe de protection	IP 67
Resistance aux vibrations (sinusoïdale)	IEC 60068-2-6:2008 1 mm p-p à f = 10 - 55 Hz, Durée 5 min par axe 30 min endurance à f = 55 Hz par axe
Resistance aux chocs (semi-sinusoïdale)	IEC 60068-2-27:2009 30 g / 11 ms, 6 chocs par axe et direction

Les caractéristiques du produit et les données techniques spécifiées n'expriment ou n'impliquent aucune garantie. Toute modification technique réservée.

2019-11-14

OM70-P1000.HV0500.VI

Numéro d'article: 11199108

propos

- Mesure avec un équipement de mesure standard Baumer et des objets (Mesure sur 90% de rémission (blanc)). Les valeurs de résolution, dérive de linéarité et de reproductibilité s'appliquent à une mesure avec un filtrage (Median: 9, Average: 128).

Dessin d'encombrement

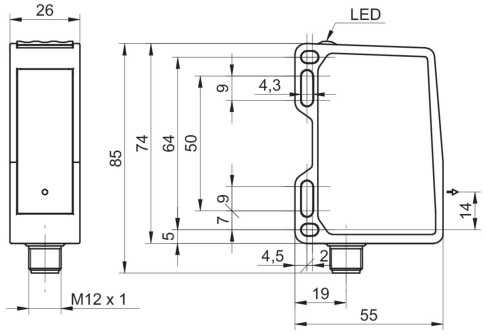

Repérage du connecteur

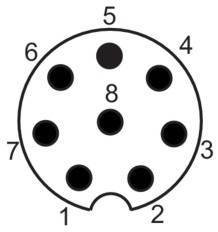

Schéma de raccordement

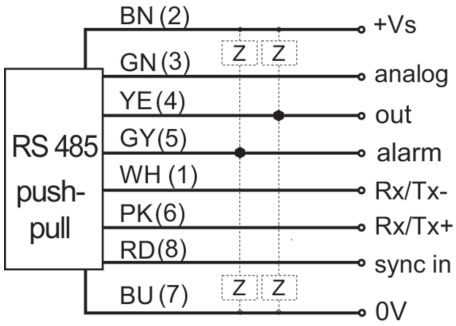

Progression du faisceau (typiquement)

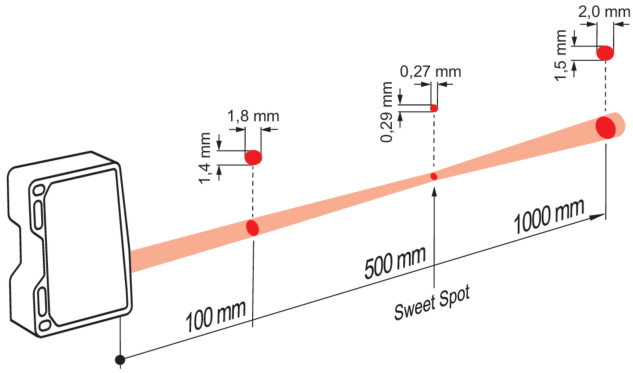

Mise en garde

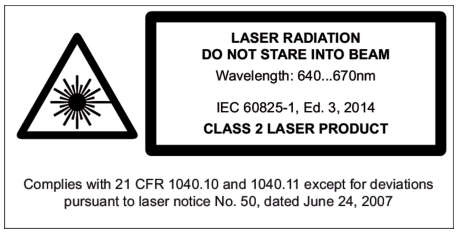

2019-11-14 Les caractéristiques du produit et les données techniques spécifiées n'expriment ou n'impliquent aucune garantie. Toute modification technique réservée.