Baumer
Passion for Sensors

Codeurs incrémentaux

POG 11

Axe sortant avec bride EURO B10

300…5000 impulsions par tour

Vue d'ensemble

- Offshore et eau salée résistant, haute protection IP 67
- Pilote de sortie TTL pour câbles de longueur jusqu'à 550 m
- Très haute résistance aux chocs et vibrations
- Bride EURO B10 / axe ø11 mm
- Grande boîte à bornes, pivotante sur 180°



HTL TTL® HUBNER BERLIN A Baumer Brand

Caractéristiques techniques

Caractéristiques électriques

Alimentation	9...30 VDC 5 VDC ±5 %
Courant de service à vide	≤100 mA
Impulsions par tour	300 … 5000
Mode de déphasage	90 ° ±20°
Période	40…60 %
Signal de référence	Top zéro, largeur 90°
Principe de détection	Optique
Fréquence de sortie	≤120 kHz ≤300 kHz (sur demande)
Signaux de sortie	K1, K2, K0 + compléments Sortie erreur (option EMS)
Etage de sortie	HTL-P (driver de puissance) TTL/RS422
Immunité	EN 61000-6-2
Emission	EN 61000-6-3
Certificat	CE Certification UL/E217823

Caractéristiques mécaniques

Taille (bride)	ø115 mm
Type d'axe	ø11 mm axe
Charge	≤300 N axiale ≤450 N radiale

Caractéristiques mécaniques

Bride	Bride EURO B10
Protection DIN EN 60529	IP 67
Vitesse de rotation	≤12000 t/min (mécanique)
Couple en fonctionn. typ.	2 Ncm
Moment d'inertie rotor	212 gcm²
Matière	Boîtier: fonte d'aluminium Axe: inox
Température d'utilisation	-40...+100 °C -25...+100 °C (>3072 impulsions) -50...+100 °C (Option)
Résistance	IEC 60068-2-6 Vibrations 25 g, 10...2000 Hz IEC 60068-2-27 Choc 300 g, 6 ms
Protection contre la corrosion	IEC 60068-2-52 brouilla. salins pour les conditions ambiantes CX (C5-M) selon ISO 12944-2
Protection contre les explosions	II 3 G Ex nA IIC T4 Gc (gaz) II 3 D Ex tc IIIC T135°C Dc (poussière)
Raccordement	Boîte à bornes 2x boîte à bornes (avec option M)
Poids	1,9 kg 2,1 kg (avec option M)

Option

- Contrôle de fonction avec EMS
- Détection redondante avec deux boîtes à bornes
- Avec chauffage jusqu'à -50° C

Les caractéristiques du produit et les données techniques spécifiées n'expriment ou n'impliquent aucune garantie. Toute modification technique réservée.
2020-02-18

POG 11

Axe sortant avec bride EURO B10

300…5000 impulsions par tour

Affectation des bornes

Vue A *(voir dimension)*
Bornes de raccordement boîte à bornes, radial

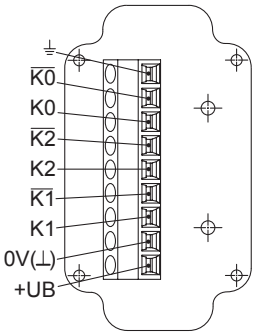

Option EMS: Vue A *(voir dimension)*
Bornes de raccordement boîte à bornes, radial

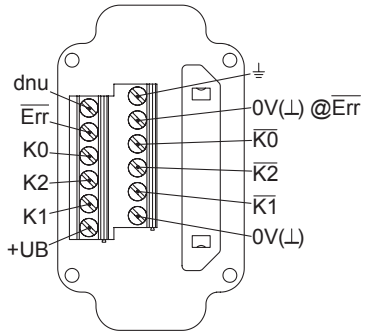

Description du raccordement

+UB	Alimentation
0V (⊥)	Borne de masse
⏚	Borne de terre (boîtier)
K1	Signal de sortie voie 1
$\overline{K1}$	Signal de sortie voie 1 inversé
K2	Signal de sortie voie 2 (90° angulairement décalée voie 1)
$\overline{K2}$	Signal de sortie voie 2 inversé
K0	Top zéro (signal de référence)
$\overline{K0}$	Top zéro inversé
$\overline{Err}$	Sortie d'erreur (option EMS)
dnu	Non utilisé

Signaux de sortie

HTL/TTL
En case de sens de rotation positif *(voir dimension)*

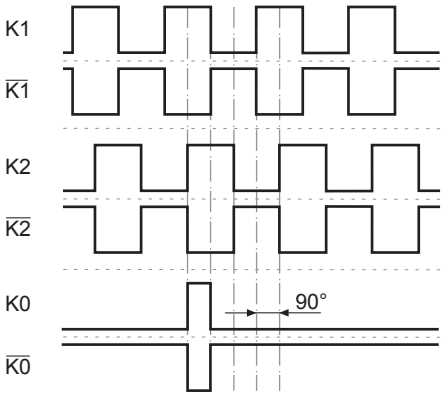

Option EMS (Enhanced Monitoring System) : LED d'état / sortie d'erreur

Rouge clignotant*	Erreur séquence de signaux, d'impulsion top zéro ou d'impulsions (Sortie erreur = alternance HIGH-LOW)
Rouge	Surcharge du pilote de sortie (Sortie erreur = LOW)
Vert clignotant	Appareil OK, rotatif (Sortie erreur = HIGH)
Vert	Appareil OK, arrêt (Sortie erreur = HIGH)
Pas de voyant lumière	Tension d'alimentation défectueuse ou non raccordée (Sortie erreur = LOW)

* Uniquement sur appareil rotatif

2020-02-18 Les caractéristiques du produit et les données techniques spécifiées n'expriment ou n'impliquent aucune garantie. Toute modification technique réservée.

POG 11

Axe sortant avec bride EURO B10
300…5000 impulsions par tour

Dimensions

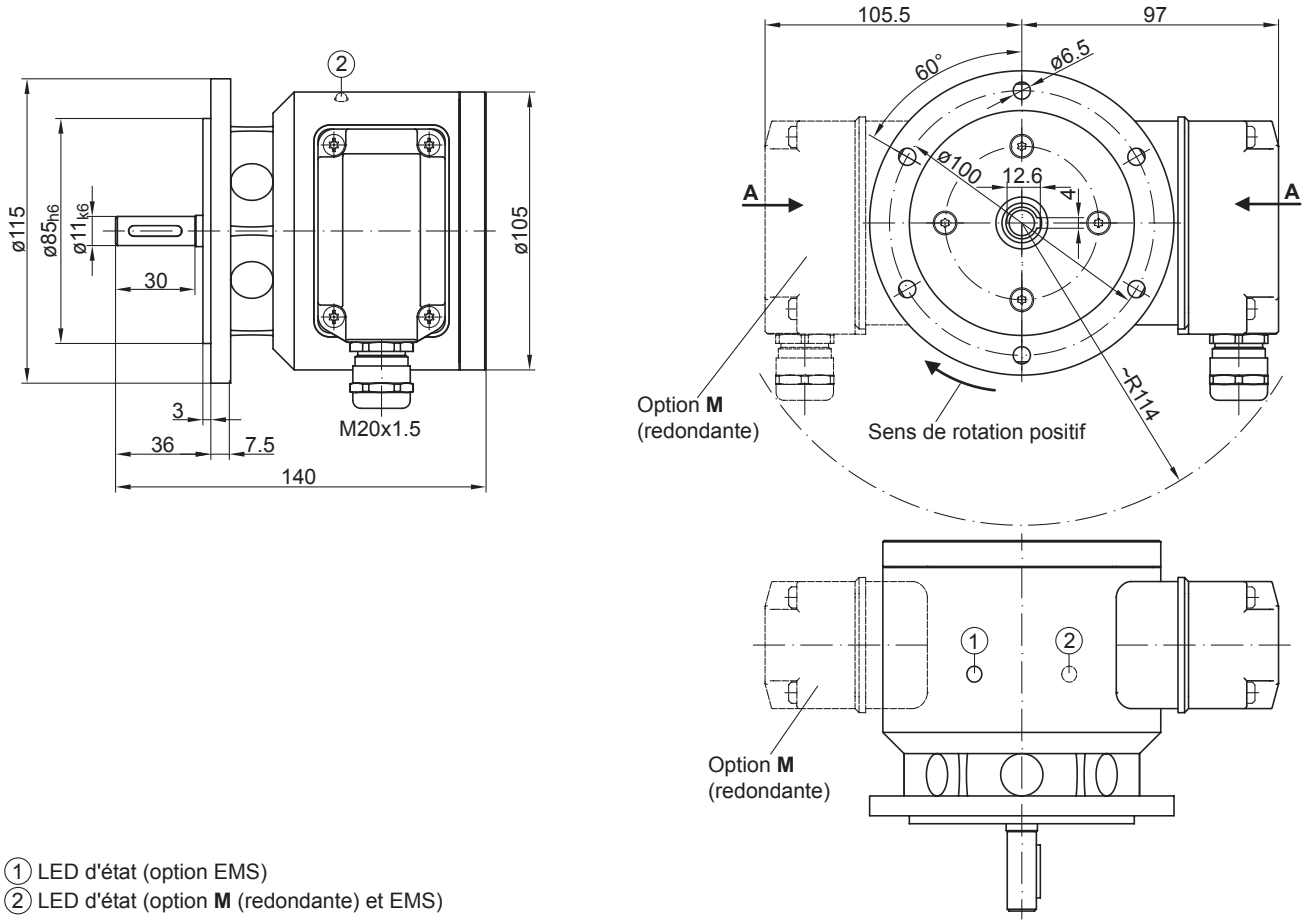

① LED d'état (option EMS)
② LED d'état (option **M** (redondante) et EMS)

Bride EURO B10

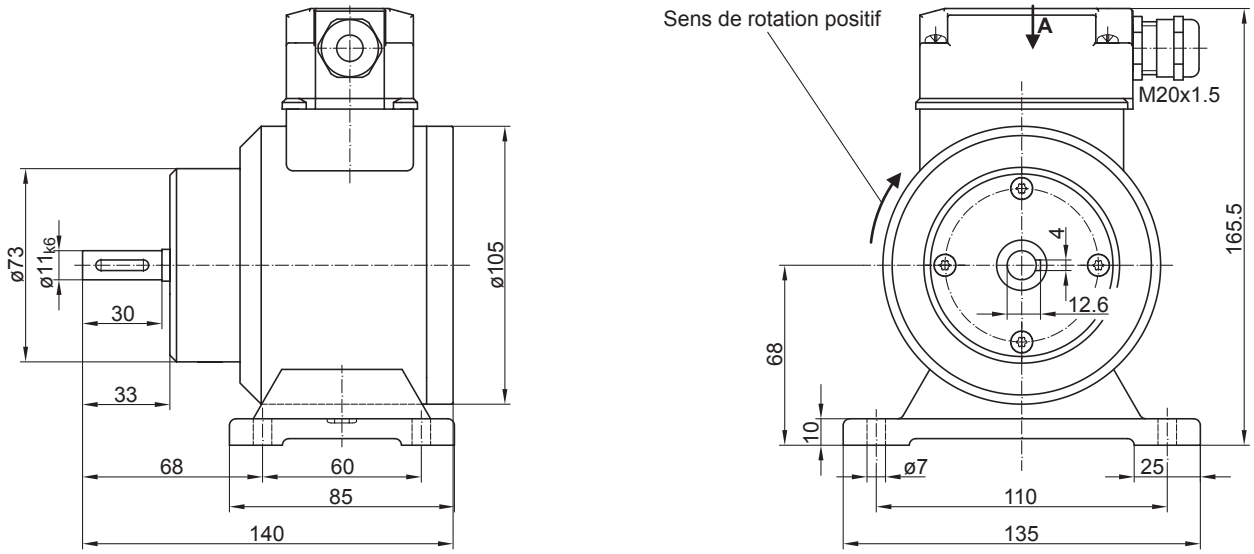

Boîtier avec pieds B3

Les caractéristiques du produit et les données techniques spécifiées n'expriment ou n'impliquent aucune garantie. Toute modification technique réservée.
2020-02-18

POG 11

Axe sortant avec bride EURO B10
300…5000 impulsions par tour

Référence de commande

	POG11	##	#	DN	####	###	######
Produit							
Codeur incrémental	POG11						
EMS - Contrôle de fonction							
Sans EMS							
Avec EMS		.2					
Détection redondante							
Sans détection rédondante							
Avec détection rédondante			M				
Signaux de sortie							
K1, K2, K0				DN			
Nombre d'impulsions(1)							
300					300		
500					500		
512					512		
1000					1000		
1024					1024		
1200					1200		
2048					2048		
2500					2500		
3072					3072		
4096					4096		
5000					5000		
Alimentation / Étage de sortie							
9...30 VDC / Étage de sortie HTL avec signaux inversés						I	
5 VDC / Étage de sortie TTL avec signaux inversés						TTL	
9...30 VDC / Étage de sortie TTL avec signaux inversés						R	
Type de montage							
Bride EURO B10							
Boîtier avec pieds B3							B3

(1) Autres impulsions sur demande.

Accessoires

Accessoires de montage	
	Accouplement flexible K 35 (axe ø6...12 mm)
	Accouplement flexible K 50 (axe ø11...16 mm)
	Accouplement flexible K 60 (axe ø11...22 mm)

Connecteurs et câbles	
	Câble de détecteur pour codeur HEK 8

Accessoires de diagnostic	
11075858	Appareil d'analyse pour codeurs HENQ 1100
11075880	Appareil d'analyse pour codeurs HENQ 1100 avec un accu

2020-02-18 Les caractéristiques du produit et les données techniques spécifiées n'expriment ou n'impliquent aucune garantie. Toute modification technique réservée.