Light-section sensors

OXH7-11159406

尺寸图

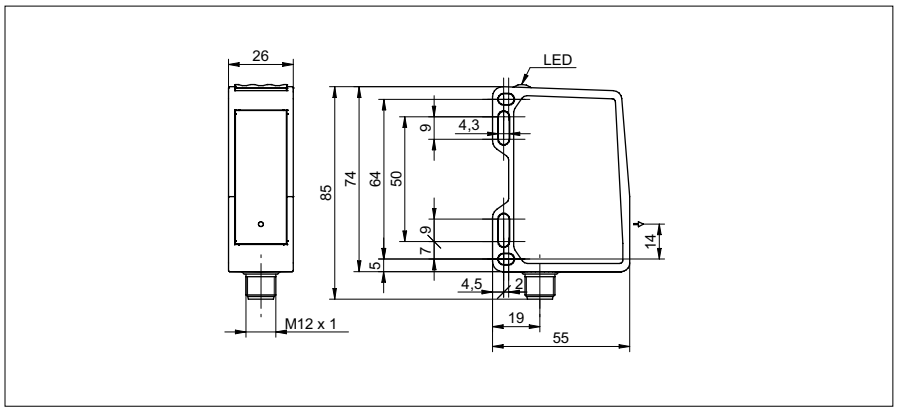

基本参数	
类型	height
版本	PosCon OXH7
测量范围 (宽度)	48 ... 72 mm
测量范围 (distance)	100 ... 150 mm
测量频率	570 Hz
分辨率	2 ... 4 µm
线性误差	± 30 ... ± 90 µm
温漂	± 0,04 % Sde/K
通电指示灯	LED 绿色
光源	脉冲式红色激光二极管
波长	656 nm
激光等级	1
光峰值功率最大.	2,4 mW
调节	Touch Display, RS485

电气参数	
响应 / 释放时间	3,5 ms
工作电压范围 +Vs	15 ... 28 VDC
电流消耗 (最大) (无负载)	120 mA
输出电路	模拟量和 RS 485
输出信号	4 ... 20 mA / 0 ... 10 VDC
开关输出	推挽
输出功能	Out 1 / Alarm
输出电流	< 100 mA
波特率	115200, 可调
反向极性保护	是, Vs到 GND
短路保护	是

机械参数	
宽度 / 直径	26 mm
高度 / 长度	74 mm
深度	55 mm
类型	直角 · 正视图
外壳材料	铝
前面 (光学)	玻璃
连接器类型	连接头 M12, 8 针
weight	130 g

照片



连接图

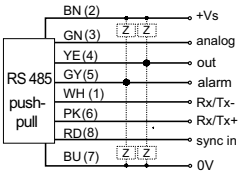

激光警告

CLASS 1 LASER PRODUCT

IEC 60825-1/2014
Complies with 21 CFR 1040.10 and 1040.11
except for deviations pursuant to laser
notice No. 50, dated June 24, 2007

Light-section sensors

OXH7-11159406

环境条件	
环境光免疫	< 35 kLux
操作温度	-10 ... +50 °C
防护等级	IP 67
储藏温度	-25 ... +75 °C
vibration (sinusoidal)	IEC 60068-2-6:2008 1.5 mm p-p at f = 10 - 57 Hz, 10 cycles per axis 10 g at f = 58 - 2000 Hz, 10 cycles per axis
shock (semi-sinusoidal)	IEC 60068-2-27:2009 50 g / 11 ms resp. 100 g / 6 ms, 10 jolts per axis and direction 100 g / 2 ms, 5000 jolts per axis and direction

- Conditions for the following characteristics:
- 测量频率 2) 3)
- 分辨率 1) 2) 4) 5)
- 线性误差 1) 2) 4)
- 温漂 1) 2) 4)
- 响应 / 释放时间 2) 3)
- 1) Measurement with Baumer standardized measuring equipment and targets depending on measuring range (distance)
- 2) Measurement on 90% remission (white)
- 3) Measurement with reduced Field of View (start of measurement range 140 mm, end of measurement range 150 mm)
- 4) Measurement with measuring type average
- 5) Measurement with filtering