距离传感器

OADK 25I7480/S14C

尺寸图

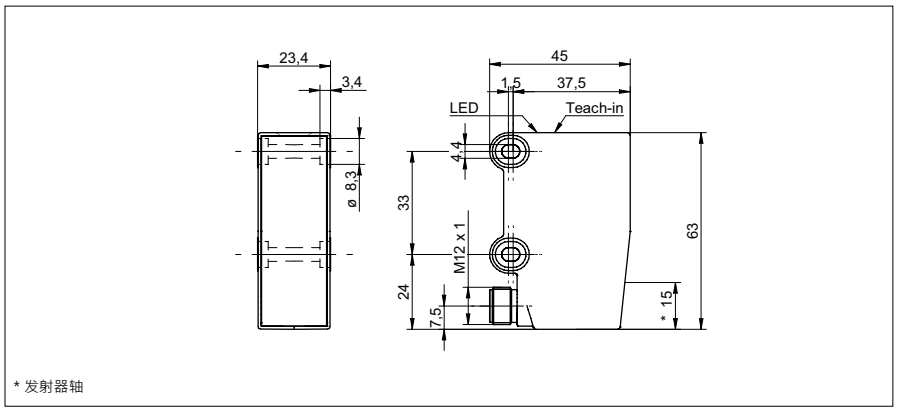

* 发射器轴

基本参数

测量距离 Sd	100 ... 1000 mm
调节	自学习
最小自学习范围	> 50 mm
通电指示灯	LED 绿色
镜头受污指示灯	红色LED
分辨率	0,3 ... 4 mm
线性误差	± 1,1 ... ± 15 mm
光源	脉冲式红色激光二极管
波长	656 nm
激光等级	1
光束类型	点
光束直径	3,7 ... 13 mm
干涉抑制	< 32 ms

电气参数

响应 / 释放时间	< 12,8 ms
工作电压范围 +Vs	12 ... 30 VDC
电流消耗 (最大) (无负载)	80 mA
输出电路	模拟量
输出信号	4 ... 20 mA
负载电阻 (模拟量 电流)	< (+Vs - 6 V) / 0,02 A
输出电流	< 100 mA
预警输出	推挽
短路保护	是
反向极性保护	是, Vs到 GND

机械参数

宽度 / 直径	23,4 mm
高度 / 长度	63 mm
深度	45 mm
类型	直角
外壳材料	塑料 (SAN LURAN 378P)
前面 (光学)	PMMA
连接器类型	连接头 M12, 5 针

照片



连接图

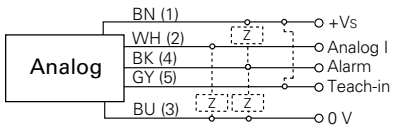

激光警告

CLASS 1 LASER PRODUCT

IEC 60825-1/2014
Complies with 21 CFR 1040.10 and 1040.11
except for deviations pursuant to laser
notice No. 50, dated June 24, 2007

- qTeach

距离传感器 OADK 25I7480/S14C

环境条件	
环境光免疫	< 20 kLux
操作温度	0 ... +50 °C
防护等级	IP 67