超声波接近传感器

U500.PA0.2-GP2J.72F

Ultrasonic 2 point proximity switch

Article number: 11200633

产品一览

- 20 ... 1000 mm
- 推挽
- qTeach, line-Teach, IO-Link
- M12接头，5针
- -25 ... 65 °C
- IP 67



技术数据

基本参数	
特殊型号	带2路开关点的接近开关
感应范围 Sd	20 ... 1000 mm
感应范围远端限值 Sde	20 ... 1000 mm
版本	IO-Link dual channel
典型迟滞	4 % Sde
重复精度	< 0,5 mm
温漂	< 2 % Sde
电漂移	15分钟后补偿。
响应时间 ton	< 40 ms
释放时间 toff	< 40 ms
声波频率	200 kHz
调节	qTeach, line-Teach, IO-Link
输出指示灯	黄色LED / 红色LED
上电指示灯	绿色LED
测量轴校准	< 2°
电气参数	
电源电压范围 +Vs	12 ... 30 VDC
典型电流消耗	35 mA
输出电路	推挽
输出电流	< 100 mA
压降 Vd	< 3,5 VDC
残余纹波	< 10 % Vs
短路保护	是
反极性保护	是
通信接口	
接口	IO-Link V1.1

通信接口	
波特率	38,4 千波特 (COM 2)
周期时间	≥ 12 ms
过程数据长度	32 Bit
过程数据结构	Bit 0 = SSC1 (距离) Bit 1 = SSC2 (距离) Bit 2 = 质量 Bit 3 = 报警 Bit 5 = SSC4 (计数器) Bit 8-15 = 比例因子 Bit 16-47 = 32 Bit 测量数据
IO-Link端口类型	Class A
其他数据	距离 过剩增益 开关周期 运行时间 操作启动周期 工作电压 装置温度 直方图
参数可调	时间过滤器 LED状态指示灯 输出逻辑 输出电路 时间过滤器 光束形状 引脚5的功能 停用传感器原件 Find Me功能
机械参数	
类型	矩形

2020-03-26 指定的产品特性或功能和技术数据不代表或暗示任何保证。技术参数如有变更，恕不另行通知。

超声波接近传感器

U500.PA0.2-GP2J.72F

Ultrasonic 2 point proximity switch

Article number: 11200633

技术数据

机械参数

外壳材质	塑料（ASA、PMMA）
有效感应面涂层	PEEK
宽度 / 直径	18 mm
高度 / 长度	45 mm
深度	32 mm
连接方式	M12接头，5针

环境条件

工作温度	-25 ... +65 °C
储存温度	-40 ... +75 °C
防护等级	IP 67

尺寸图

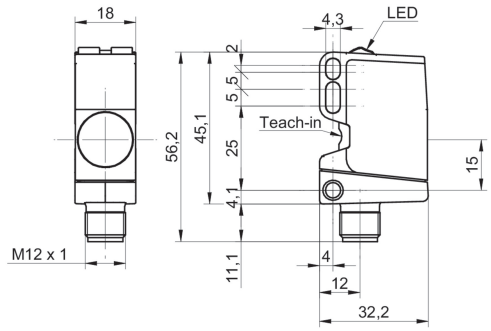

接线图

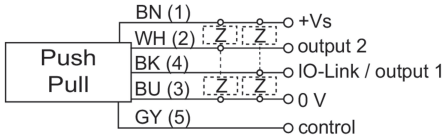

pin assignment

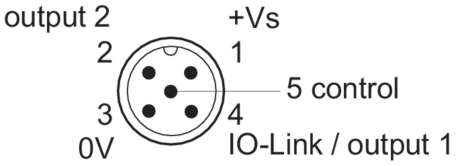

典型声锥纵面

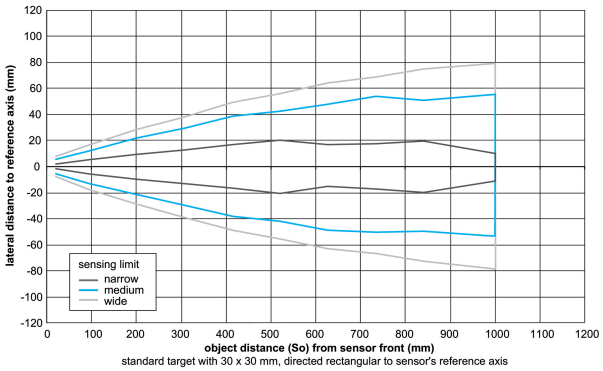

standard target with 30 x 30 mm, directed rectangular to sensor's reference axis

2020-03-26 指定的产品特性或功能和技术数据不代表或暗示任何保证。技术参数如有变更，恕不另行通知。