Codeurs incrémentaux - combinaison

POG 10 + ESL 90

Codeur avec commutateur de vitesse électronique intégré
Axe avec bride EURO B10 300…5000 impulsions par tour

Vue d'ensemble

- Pilote de sortie TTL pour câbles de longueur jusqu'à 550 m
- Contrôle électronique de la vitesse
- Commutateur de protecteur avec une limite de vitesse sélectionnable
- Bride EURO B10 / axe ø11 mm
- Boîtes à bornes, pivotante sur 180°

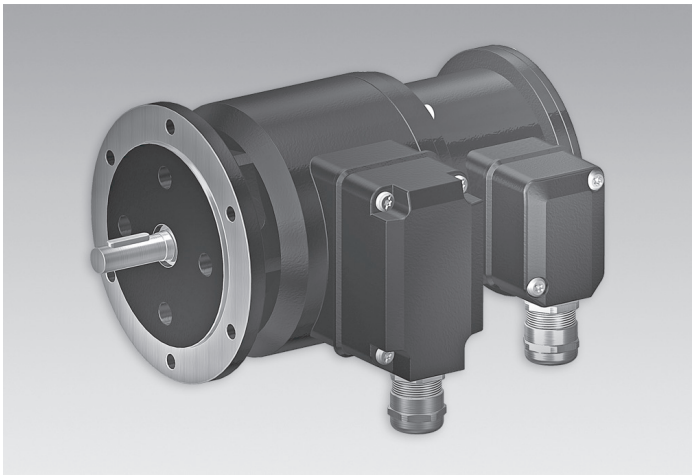

Caractéristiques techniques

Caractéristiques électriques (codeur)	
Alimentation	9...30 VDC; 5 VDC ±5 %
Courant de service à vide	≤100 mA
Impulsions par tour	300 … 5000
Mode de déphasage	90 ° ±20°
Période	40…60 %
Signal de référence	Top zéro, largeur 90°
Fréquence de sortie	≤120 kHz ≤300 kHz (sur demande)
Signaux de sortie	K1, K2, K0 + compléments Sortie erreur (option EMS)
Etage de sortie	HTL-P (driver de puissance) TTL/RS422
Principe de détection	Optique
Caractéristiques électriques	
Précision de commutation	± 4 % (≤1500 t/min) ± 2 % (>1500 t/min)
Hystérésis de commutation	= 30 % seuil de vitesse
Sorties de commutation	1 sortie, réglage en vitesse
Puissance de commutation	≤6 A / 250 VAC; ≤1 A / 48 VDC
Courant commuté minimal	100 mA
Retardement à la commut.	≤40 ms
Caractéristiques mécaniques	
Taille (bride)	ø115 mm
Type d'axe	ø11 mm axe

Caractéristiques mécaniques	
Charge	≤300 N axiale ≤450 N radiale
Bride	Bride EURO B10
Protection DIN EN 60529	IP 66
Vitesse de rotation	≤6000 t/min
Plage de vitesses de commutation (ns)	650...6000 t/min
Couple en fonctionn. typ.	3 Ncm
Moment d'inertie rotor	220 gcm²
Matière	Boîtier: fonte d'aluminium Axe: inox
Température d'utilisation	-20...+85 °C
Résistance	IEC 60068-2-6 Vibrations 10 g, 10...2000 Hz IEC 60068-2-27 Choc 100 g, 11 ms
Protection contre la corrosion	IEC 60068-2-52 brouilla. salins pour les conditions ambiantes C4 selon ISO 12944-2
Raccordement	2x boîte à bornes 3x boîte à bornes (avec option M)
Poids	2,7 kg 2,9 kg (avec option M)
Immunité	EN 61000-6-2
Emission	EN 61000-6-3
Certificat	CE

Option

- Contrôle de fonction avec EMS (Enhanced Monitoring System)
- Détection redondante avec deux boîtes à bornes
- Boîtier avec pieds (B3)

Les caractéristiques du produit et les données techniques spécifiées n'expriment ou n'impliquent aucune garantie. Toute modification technique réservée.
2020-02-18

POG 10 + ESL 90

Codeur avec commutateur de vitesse électronique intégré
Axe avec bride EURO B10 300…5000 impulsions par tour

Affectation des bornes

Vue A *(voir dimension)*
Bornes de raccordement boîte à bornes codeur

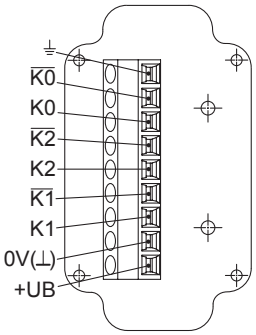

Option EMS: Vue A *(voir dimension)*
Bornes de raccordement boîte à bornes codeur

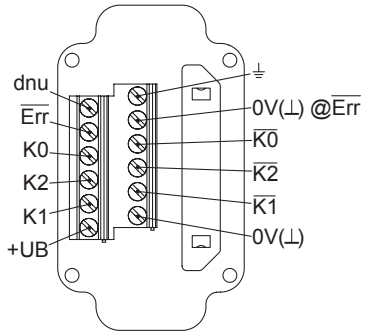

Vue B *(voir dimension)*
Bornes de raccordement commutateur de vitesse ESL 90

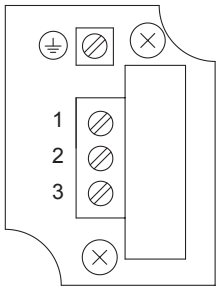

≤6 A / 250 VAC
≤1 A / 48 VDC

Description du raccordement

Codeur incrémental

+UB	Alimentation
0V (⊥)	Borne de masse
⏚	Borne de terre (boîtier)
K1	Signal de sortie voie 1
$\overline{K1}$	Signal de sortie voie 1 inversé
K2	Signal de sortie voie 2 (90° angulairement décalée voie 1)
$\overline{K2}$	Signal de sortie voie 2 inversé
K0	Top zéro (signal de référence)
$\overline{K0}$	Top zéro inversé
$\overline{Err}$	Sortie d'erreur (option EMS)
dnu	Non utilisé

Signaux de sortie

HTL/TTL
En case de sens de rotation positif *(voir dimension)*

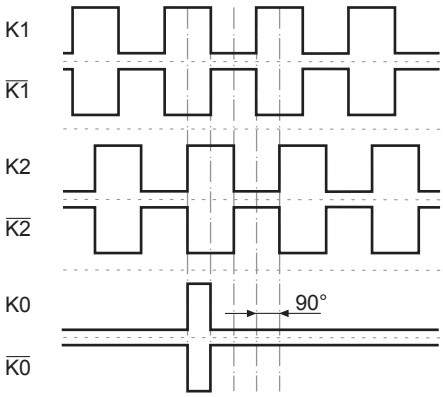

Option EMS (Enhanced Monitoring System) : LED d'état / sortie d'erreur

Rouge clignotant*	Erreur séquence de signaux, d'impulsion top zéro ou d'impulsions (Sortie erreur = alternance HIGH-LOW)
Rouge	Surcharge du pilote de sortie (Sortie erreur = LOW)
Vert clignotant	Appareil OK, rotatif (Sortie erreur = HIGH)
Vert	Appareil OK, arrêt (Sortie erreur = HIGH)
Pas de voyant lumière	Tension d'alimentation défectueuse ou non raccordée (Sortie erreur = LOW)

* Uniquement sur appareil rotatif

Les caractéristiques du produit et les données techniques spécifiées n'expriment ou n'impliquent aucune garantie. Toute modification technique réservée.
2020-02-18

POG 10 + ESL 90

Codeur avec commutateur de vitesse électronique intégré
Axe avec bride EURO B10 300…5000 impulsions par tour

Synoptique

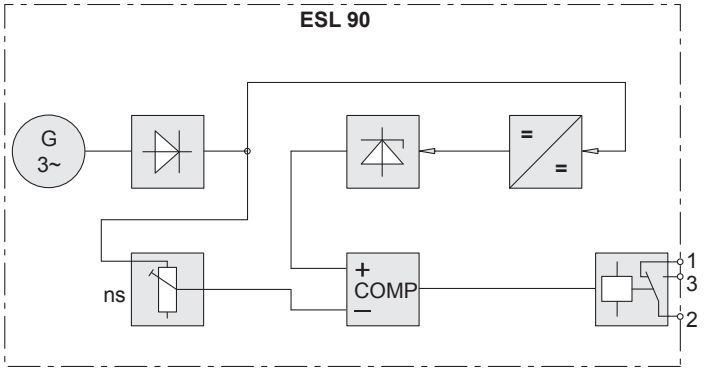

Diagramme des seuils

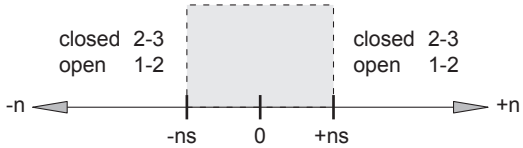

n = vitesse
ns = seuil de vitesse configuré

Commutateur de vitesse ESL 90

2020-02-18 Les caractéristiques du produit et les données techniques spécifiées n'expriment ou n'impliquent aucune garantie. Toute modification technique réservée.

POG 10 + ESL 90

Codeur avec commutateur de vitesse électronique intégré

Axe avec bride EURO B10 300…5000 impulsions par tour

Dimensions

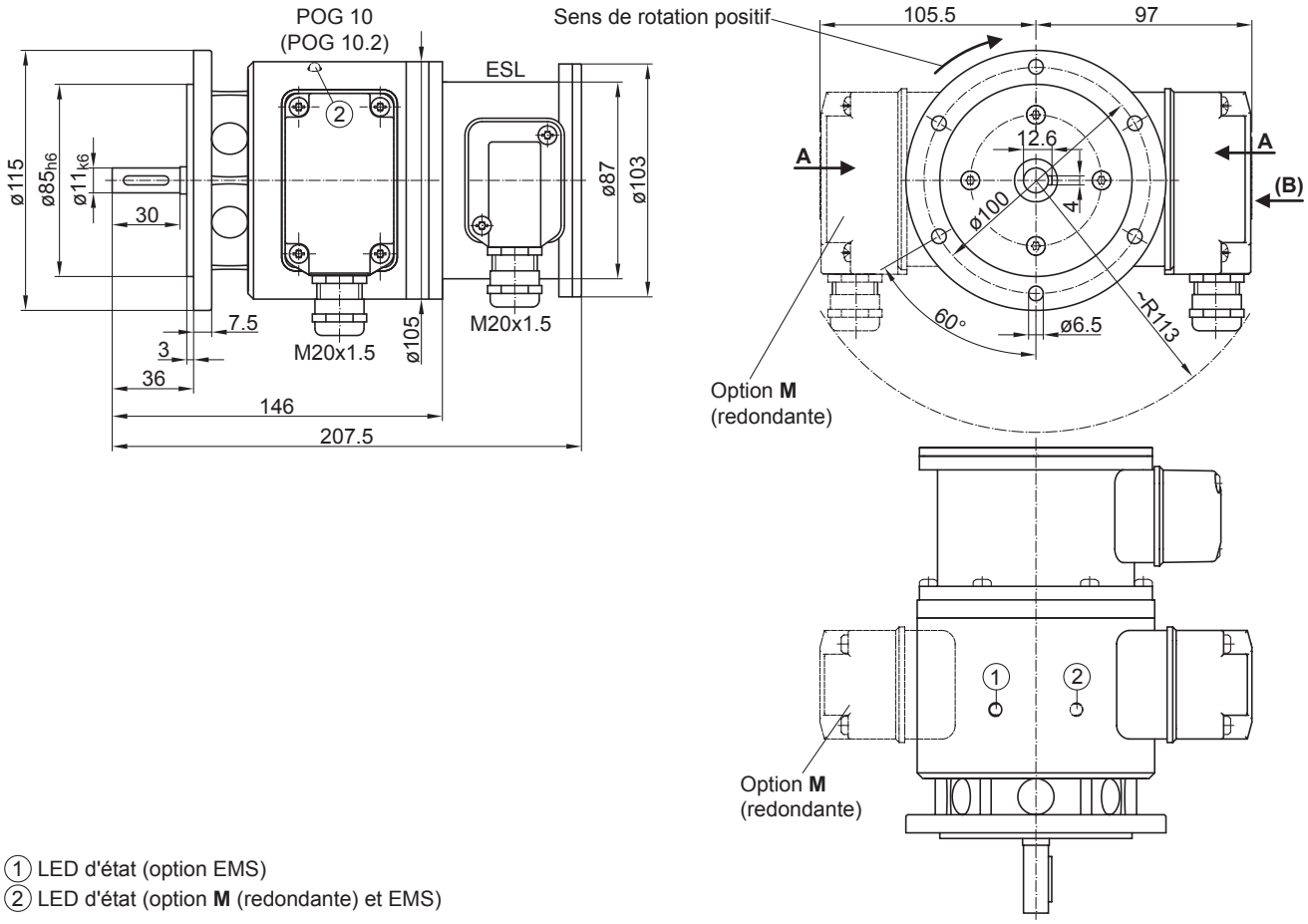

① LED d'état (option EMS)
② LED d'état (option **M** (redondante) et EMS)

Bride EURO B10

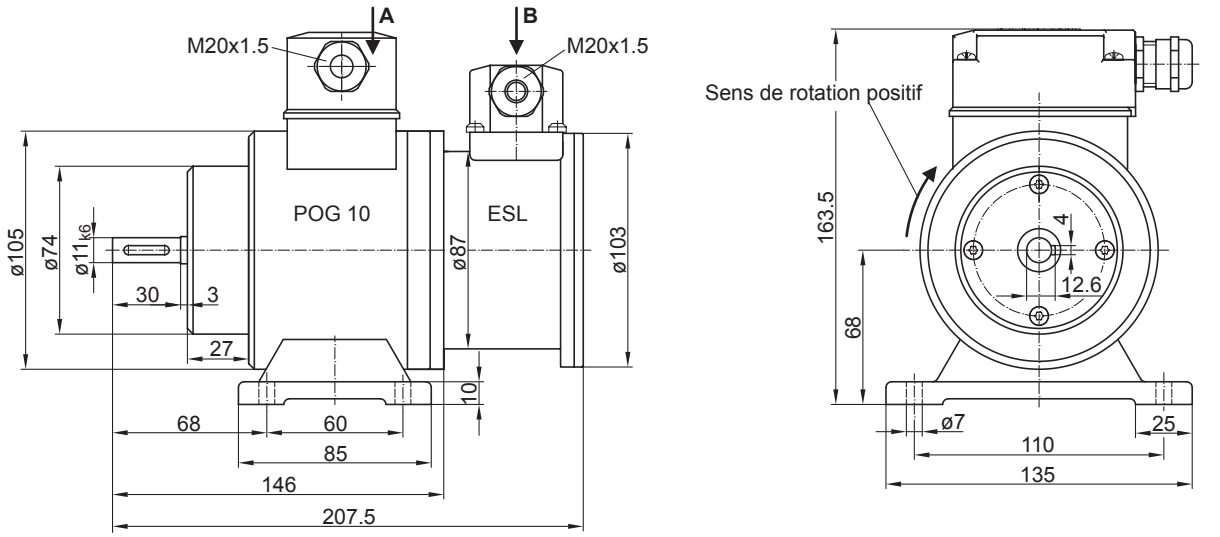

Boîtier avec pieds B3

2020-02-18 Les caractéristiques du produit et les données techniques spécifiées n'expriment ou n'impliquent aucune garantie. Toute modification technique réservée.

POG 10 + ESL 90

Codeur avec commutateur de vitesse électronique intégré
Axe avec bride EURO B10 300…5000 impulsions par tour

Référence de commande

	POG10	##	#	DN	####	###	######	+ESL90	...
Produit									
Codeur incrémental + Commutateur de vitesse	POG10								
EMS - Contrôle de fonction									
Sans EMS									
Avec EMS		.2							
Détection redondante									
Sans détection rédondante									
Avec détection rédondante			M						
Signaux de sortie									
K1, K2, K0				DN					
Nombre d'impulsions(1)									
300					300				
500					500				
512					512				
1000					1000				
1024					1024				
1200					1200				
2048					2048				
2500					2500				
3072					3072				
4096					4096				
5000					5000				
Alimentation / Étage de sortie									
9...30 VDC / Étage de sortie HTL avec signaux inversés						I			
5 VDC / Étage de sortie TTL avec signaux inversés						TTL			
9...30 VDC / Étage de sortie TTL avec signaux inversés						R			
Type de montage									
Bride EURO B10									
Boîtier avec pieds B3							B3		
Version commutateurs de vitesse									
Commutateur électronique de vitesse, 1 sortie, réglage en vitesse								+ESL90	
Seuil de vitesse (ns)									
650...6000 t/min(2)									...

(1) Autres impulsions sur demande.
(2) Veuillez indiquer la vitesse de commutation exacte en sus de références de commande (réglage d'usine).

Accessoires

Accessoires de montage	
	Accouplement flexible K 35 (axe ø6...12 mm)
	Accouplement flexible K 50 (axe ø11...16 mm)
	Accouplement flexible K 60 (axe ø11...22 mm)
Connecteurs et câbles	
	Câble de détecteur pour codeur HEK 8
Accessoires de diagnostic	
11075858	Appareil d'analyse pour codeurs HENQ 1100
11075880	Appareil d'analyse pour codeurs HENQ 1100 avec un accu

Les caractéristiques du produit et les données techniques spécifiées n'expriment ou n'impliquent aucune garantie. Toute modification technique réservée.
2020-02-18