Baumer
Passion for Sensors

测距传感器

OM70-P0600.HV0500.EK

Article number: 11186912

产品一览

- 参考距离（零点）可调节
- 测量范围设定简便
- 开关点输出可配置
- 触发模式及精度可选
- 根据需求提供额外数据，比如信号质量
- 参数设置的导入导出功能



技术数据

基本参数	
类型	distance measuring
版本	OM70 laser point basic
测量距离 Sd	100 ... 600 mm
测量范围 Mr	500 mm
最佳测量位置	500 mm
调节	Webserver, Ethernet TCP/IP
上电指示灯	绿色LED
输出指示灯	LED 黄色 / LED 红色
以太网连接指示灯	LED blue
分辨率	3 ... 24 µm
重复精度	1 ... 9 µm
线性误差	± 0,12 % Mr
光源	脉冲红色激光二极管
波长	660 nm
激光等级	2
光束类型	点
温漂	0,04 % So/K
数字量输出迟滞	adjustable
电气参数	
response delay	0,8 ms
测量频率	2000 Hz
电源电压范围 +Vs	15 ... 28 VDC
最大电流消耗（无负载）	75 mA
输出电路	analog and digital
输出信号	4 ... 20 mA / 2 ... 10 mA / 0 ... 10 VDC / 0 ... 5 VDC
输出电流	< 100 mA

电气参数	
开关量输出	推挽
短路保护	是
反极性保护	是, Vs到 GND
接口	Ethernet TCP/IP
协议	Profinet, Modbus TCP, OPC UA, UDP streaming
Web服务器	是
机械参数	
宽度 / 直径	26 mm
高度 / 长度	74 mm
深度	55 mm
类型	矩形，正视型
外壳材质	铝
前端光学元件	玻璃
连接方式	connector M12 8 pin & M12 4 pin
重量	135 g
环境条件	
抗环境光干扰能力	< 300 kLux
工作温度	-10 ... +50 °C
防护等级	IP 67
储存温度	-20 ... +60 °C
正弦振动	IEC 60068-2-6:2008 1 mm p-p at f = 10 - 55 Hz, duration 5 min per axis 30 min endurance at f = 55 Hz per axis
半正弦振动	IEC 60068-2-27:2009 30 g / 11 ms, 6 jolts per axis and direction

2019-11-14 指定的产品特性或功能和技术数据不代表或暗示任何保证。技术参数如有变更，恕不另行通知。

测距传感器

OM70-P0600.HV0500.EK

Article number: 11186912

备注

- Measurement with Baumer standardized measuring equipment and targets (Measurement on 90% remission (white)). Values of Resolution, linearity error and repeat accuracy apply to a measurement with filter setting (Median: 9, Average: 128).

尺寸图

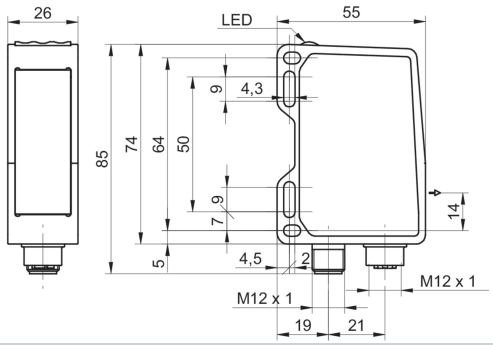

pin assignment

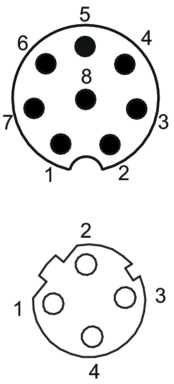

接线图

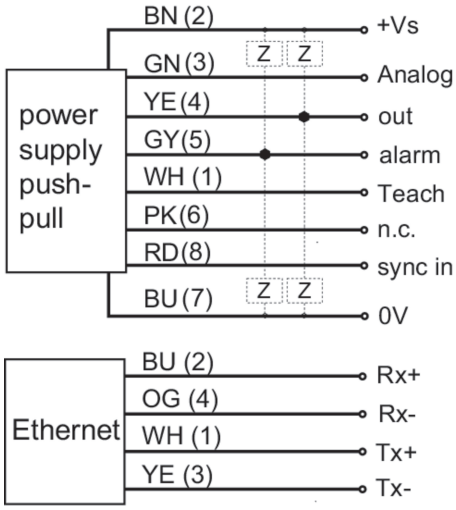

典型光束特性

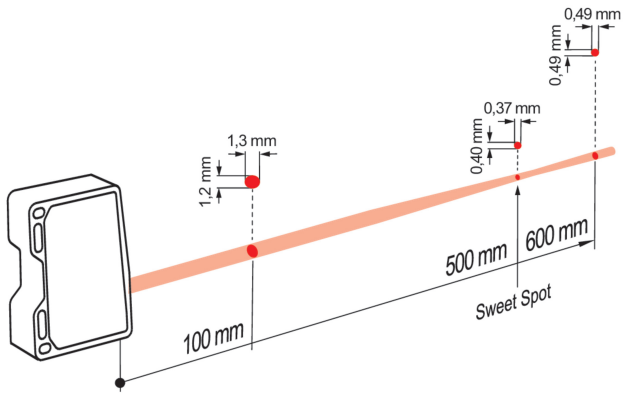

激光警告

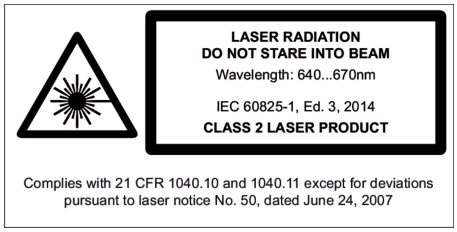

2019-11-14 指定的产品特性或功能和技术数据不代表或暗示任何保证。技术参数如有变更，恕不另行通知。