Distanz-Sensoren

OM70-P0600.HV0500.VI

Artikelnummer: 11112066

Auf einen Blick

- Touch-Display mit Live Monitor Funktion
- Parametrierbarer Schaltausgang
- Selektierbare Filter und Trigger-Modi



Technische Daten

Allgemeine Daten	
Funktion	Distanzmessung
Ausführung	OM70 laser point basic
Messdistanz Sd	100 … 600 mm
Messbereich Mr	500 mm
Sweet spot	500 mm
Einstellung	Touch Display, RS485
Betriebsanzeige	LED grün
Ausgangsanzeige	LED gelb / LED rot
Auflösung	3 … 24 µm
Wiederholgenauigkeit	1 … 9 µm
Linearitätsabweichung	± 0,12 % Mr
Lichtquelle	Laserdiode rot, gepulst
Wellenlänge	660 nm
Laserklasse	2
Strahlform	Punkt
Temperaturdrift	0,04 % So/K
Hysterese Digitalausgang	einstellbar
Elektrische Daten	
Antwortverzögerung	0,8 ms
Messfrequenz	2500 Hz
Betriebsspannungsbereich +Vs	15 … 28 VDC
Stromaufnahme max. (ohne Last)	75 mA
Ausgangsschaltung	analog und RS 485
Baudrate	115200, einstellbar
Ausgangssignal	4 ... 20 mA / 0 ... 10 VDC
Ausgangsstrom	< 100 mA
Schaltausgang	Gegentakt
kurzschlussfest	ja
verpolungsfest	ja, Vs zu GND
Mechanische Daten	
Breite / Durchmesser	26 mm
Höhe / Länge	74 mm
Tiefe	55 mm
Bauform	quaderförmig, frontale Optik
Gehäusematerial	Aluminium
Frontscheibe	Glas
Anschlussart	Stecker M12 8-Pol
Gewicht	130 g
Umgebungsbedingungen	
Fremdlichtsicherheit	< 300 kLux
Arbeitstemperatur	-10 … +50 °C
Schutzart	IP 67
Schwingungsfestigkeit (sinusförmig)	IEC 60068-2-6:2008 1 mm p-p bei f = 10 - 55 Hz, Dauer 5 min je Achse 30 min Standzeit bei f = 55 Hz je Achse
Schockfestigkeit (halbsinus)	IEC 60068-2-27:2009 30 g / 11 ms, 6 Stösse je Achse und Richtung

Bemerkungen

- Messungen mit Baumer Standard-Messausrüstung und Objekt (Messung auf 90% Reflektivität (Weiss)). Werte der Auflösung, Linearitätsabweichung und Wiederholgenauigkeit gelten für eine Messung mit Filterung (Median: 9, Average: 128).

2019-11-14 Angegebene Produkteigenschaften und technische Daten stellen keine Garantieerklärung dar. Technische Änderungen vorbehalten.

OM70-P0600.HV0500.VI

Artikelnummer: 11112066

Masszeichnung

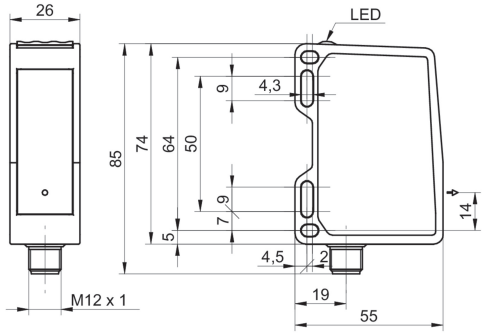

Strahlverlauf (typisch)

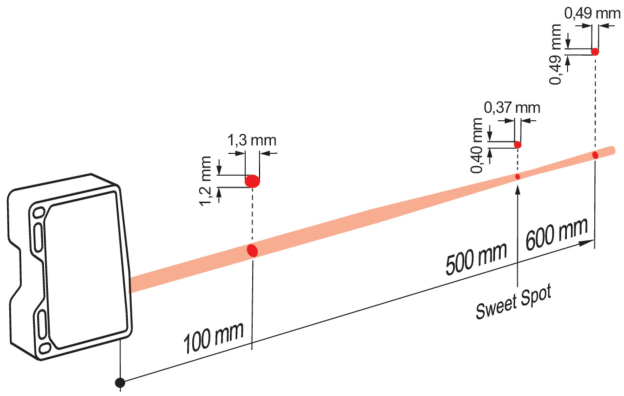

Anschlussbild

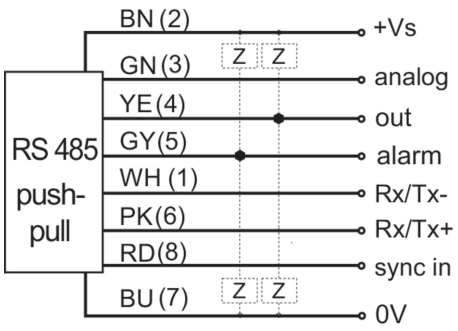

Laserwarnung

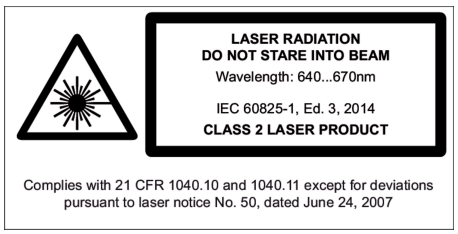

Steckerbelegungen

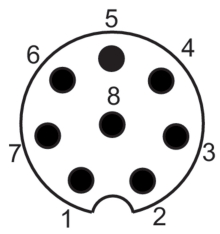

2019-11-14 Angegebene Produkteigenschaften und technische Daten stellen keine Garantieerklärung dar. Technische Änderungen vorbehalten.