Baumer
Passion for Sensors

Инкрементные датчики вращения

POG 11

Сплошной вал с EURO-фланцем B10

300…5000 импульсов за оборот

С первого взгляда

- Имеет защиту от соли и может использоваться в открытом море, высокий класс защиты IP 67
- TTL-каскадный выход для длины кабеля до 550 м
- Очень высокая устойчивость к удару и вибрации
- EURO-фланец B10 / сплошной вал ø11 mm
- Большая, поворачиваемая на 180° клеммная коробка



HTL TTL® HUBNER BERLIN A Baumer Brand

Технические характеристики

Технические характеристики - электрические

Рабочее напряжение	9...30 В постоянного тока 5 В постоянного тока ±5 %
Рабочий ток без нагрузки	≤100 мА
Импульсы за оборот	300 … 5000
Смещение фазы	90 ° ±20°
Коэффициент заполнения	40…60 %
Контрольный сигнал	Нулевой импульс, ширина 90°
Принцип съема сигнала	Оптический
Частота вывода	≤120 кГц ≤300 кГц (по запросу)
Выходные сигналы	K1, K2, K0 + перевернутый Выход сигнала ошибки (опция EMS)
Выходные каскады	HTL-P (интерфейс) TTL/RS422
Помехоустойчивость	EN 61000-6-2
Излучение помех	EN 61000-6-3
Разрешение	CE Допуск UL / E217823

Технические характеристики - механические

Типоразмер (фланец)	ø115 мм
Тип вала	ø11 мм сплошной вал
Допустимая нагрузка на вал	≤300 H осевое ≤450 H радиальное

Технические характеристики - механические

Фланец	EURO-фланец B10
Тип защиты DIN EN 60529	IP 67
Рабочая частота вращ.	≤12000 об/мин (механически)
Рабочий крутящий момент тип.	2 Нсм
Момент инерции ротора	212 г/см²
Материал	Корпус: алюминиевое литье под давлением Вал: нержавеющая сталь
Рабочая температура	-40...+100 °C -25...+100 °C (>3072 импульсов) -50...+100 °C (опционально)
Устойчивость	IEC 60068-2-6 Вибрация 25 г, 10...2000 Гц IEC 60068-2-27 Удао 300 г, 6 мс
Антикоррозийная защита	IEC 60068-2-52 солевой туман для условий окружающей среды CX (C5-M) согласно ISO 12944-2
Взрывозащита	II 3 G Ex nA IIC T4 Gc (газ) II 3 D Ex tc IIIC T135°C Dc (пыль)
Подсоединение	Клеммная коробка 2x клеммных коробки (с опцией M)
Масса около	1,9 кг 2,1 кг (с опцией M)

Опционально

- Функциональный контроль с EMS
- Резервный съем сигнала с двумя клеммными коробками
- С обогревом до -50°C

Указанные характеристики и технические характеристики изделия не выражают и не подразумевают никаких гарантий. Возможны технические изменения.
2020-02-18

POG 11

Сплошной вал с EURO-фланцем B10
300…5000 импульсов за оборот

Размещение выводов

Вид A *(см. чертеж размеров)*
Соединительные клеммы клеммная коробка, радиальное

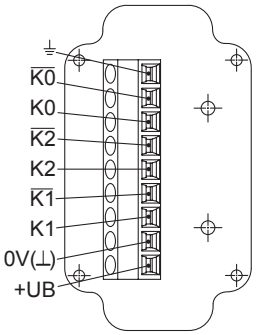

Опция EMS: вид A *(см. чертеж размеров)*
Соединительные клеммы клеммная коробка, радиальное

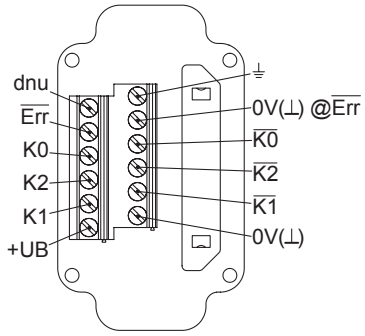

Описание подсоединений

+UB	Рабочее напряжение
0V (⊥)	Заземление
⏚	Заземление (корпус)
K1	Выходной сигнал канал 1
$\overline{K1}$	Выходной сигнал канал 1 инвертированный
K2	Выходной сигнал канал 2 (смещение на 90° к каналу 1)
$\overline{K2}$	Выходной сигнал канал 2 инвертированный
K0	Нулевой импульс (контрольный сигнал)
$\overline{K0}$	Нулевой импульс инвертированный
$\overline{Err}$	Выход сигнала ошибки (опция EMS)
dnu	Не использовать

Выходные сигналы

HTL/TTL
В положительном направлении вращения *(см. чертеж размеров)*

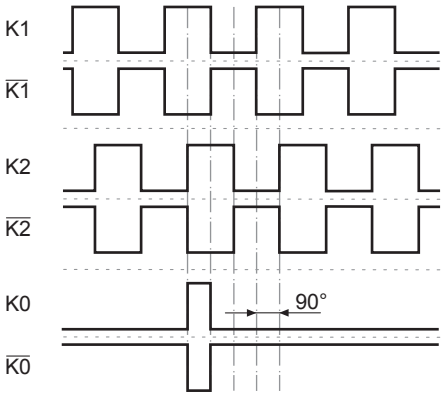

Опция EMS (система усиленного контроля): Статус СИД / выход сигнала ошибки

Мигающий красным*	Ошибка последовательности сигналов, нулевого импульса или частоты импульсов (выход сигнала ошибки = смена HIGH-LOW)
Красный	Драйвер вывода перегружен (выход сигнала ошибки = LOW)
Мигающий зеленым	Прибор o.k., вращающийся (выход сигнала ошибки = HIGH)
Зеленый	Прибор o.k., неподвижный (выход сигнала ошибки = HIGH)
Выкл.	Рабочее напряжение неверное или не подключено (выход сигнала ошибки = LOW)

* Только для вращающегося прибора

Указанные характеристики и технические характеристики изделия не выражают и не подразумевают никаких гарантий. Возможны технические изменения.
2020-02-18

POG 11

Сплошной вал с EURO-фланцем B10

300…5000 импульсов за оборот

Размеры

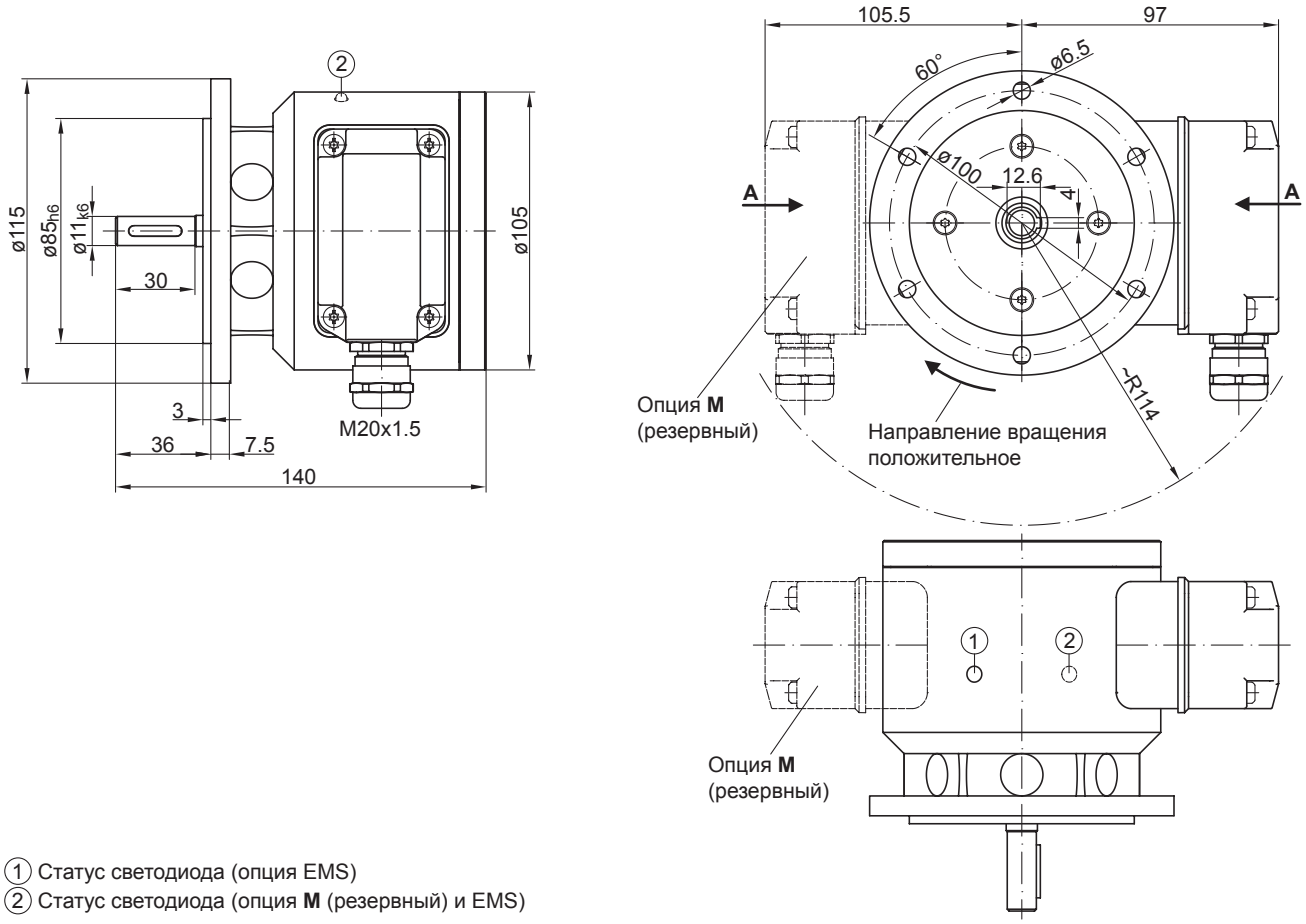

① Статус светодиода (опция EMS)
② Статус светодиода (опция **M** (резервный) и EMS)

EURO-фланец B10

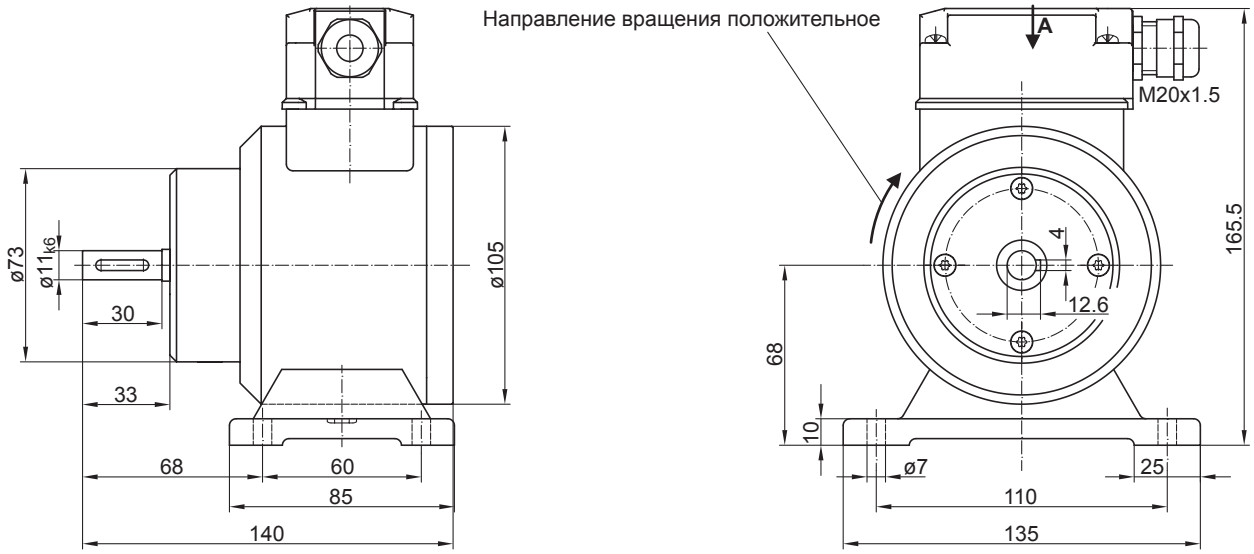

Лапка корпуса B3

2020-02-18 Указанные характеристики и технические характеристики изделия не выражают и не подразумевают никаких гарантий. Возможны технические изменения.

POG 11

Сплошной вал с EURO-фланцем B10
300…5000 импульсов за оборот

Код типа

	POG11	##	#	DN	####	###	######
Продукт							
Инкрементальный датчик вращения	POG11						
Функциональный контроль EMS							
без EMS							
С EMS		.2					
Резервный съем сигнала							
Без резервного съема сигнала							
С резервным съемом сигнала			M				
Выходные сигналы							
K1, K2, K0				DN			
Количество импульсов(1)							
300					300		
500					500		
512					512		
1000					1000		
1024					1024		
1200					1200		
2048					2048		
2500					2500		
3072					3072		
4096					4096		
5000					5000		
Рабочее напряжение / выходной каскад							
9...30 В постоянного тока / выходной каскад HTL с инвертированными сигналами						I	
5 В постоянного тока / выходной каскад TTL с инвертированными сигналами						TTL	
9...30 В постоянного тока / выходной каскад TTL с инвертированными сигналами						R	
Вид монтажа							
EURO-фланец B10							
Кронштейн корпуса B3							B3

(1) Другое число импульсов по запросу

Принадлежности

Монтажные принадлежности

	Муфта с пружинной шайбой K 35 (вал ø6...12 мм)
	Муфта с пружинной шайбой K 50 (вал ø11...16 мм)
	Муфта с пружинной шайбой K 60 (вал ø11...22 мм)

Штекер и кабель

	Кабель для датчика вращения HEK 8

Принадлежности диагностики

11075858	Контрольный прибор для датчика вращения HENQ 1100
11075880	Контрольный прибор для датчика вращения HENQ 1100 с перезаряжаемой батареей

2020-02-18 Указанные характеристики и технические характеристики изделия не выражают и не подразумевают никаких гарантий. Возможны технические изменения.