Baumer
Passion for Sensors

Codeurs incrémentaux

POG 10 - inox

Codeur en acier inoxydable

Axe sortant avec bride EURO B10, 300…5000 impulsions par tour

Vue d'ensemble

- Boîtier en acier inoxydable
- Pilote de sortie TTL pour câbles de longueur jusqu'à 550 m
- Haute résistance aux chocs et aux vibrations
- Bride EURO B10 / axe ø11 mm
- Option: Deux sorties d´axe / Boîtier avec pieds (B3)



HTL TTL® B10® EURO FLANGE HUBNER BERLIN A Baumer Brand

Caractéristiques techniques

Caractéristiques électriques	
Alimentation	9...30 VDC 5 VDC ±5 %
Courant de service à vide	≤100 mA
Impulsions par tour	300 … 5000
Mode de déphasage	90 ° ±20°
Période	40…60 %
Signal de référence	Top zéro, largeur 90°
Principe de détection	Optique
Fréquence de sortie	≤120 kHz ≤300 kHz (sur demande)
Signaux de sortie	K1, K2, K0 + compléments
Etage de sortie	HTL-P (driver de puissance) TTL/RS422
Longueurs de transmission	≤350 m à 100 kHz (HTL-P) ≤550 m à 100 kHz (TTL)
Immunité	EN 61000-6-2
Emission	EN 61000-6-3
Certificat	CE Certification UL/E217823
Caractéristiques mécaniques	
Taille (bride)	ø115 mm
Type d'axe	ø11 mm axe
Charge	≤300 N axiale ≤450 N radiale
Bride	Bride EURO B10

Caractéristiques mécaniques	
Protection DIN EN 60529	IP 66
Vitesse de rotation	≤12000 t/min (mécanique)
Couple en fonctionn. typ.	2 Ncm
Moment d'inertie rotor	288 gcm²
Matière	Boîtier: inox Axe: inox
Température d'utilisation	-40...+80 °C (câble HEK 8 immobile) -20...+80 °C (câble HEK 8 mobile) -40...+90 °C, UL jusqu'à +80 °C (câble ÖLFLEX) -40...+100 °C (boîte à bornes) >3072 impulsions : jusqu'à -25 °C
Résistance	IEC 60068-2-6 Vibrations 20 g, 10...2000 Hz IEC 60068-2-27 Choc 200 g, 6 ms
Protection contre la corrosion	IEC 60068-2-52 brouilla. salins pour les conditions ambiantes CX (C5-M) selon ISO 12944-2
Protection contre les explosions	II 3 G Ex nA IIC T4 Gc (gaz) II 3 D Ex tc IIIC T135°C Dc (poussière)
Raccordement	Câble HEK 8 Câble ÖLFLEX 2 m Boîte à bornes
Poids	4,7 kg (HEK8/ÖLFLEX sans câble) 5,3 kg (boîte à bornes)

Les caractéristiques du produit et les données techniques spécifiées n'expriment ou n'impliquent aucune garantie. Toute modification technique réservée.

2020-02-18

POG 10 - inox

Codeur en acier inoxydable

Axe sortant avec bride EURO B10, 300…5000 impulsions par tour

Affectation des bornes

Avec câble de détecteur HEK 8

Couleur de fil	Désignation	Section maxi. fils
Rouge	+UB	0,5 mm²
Blanc	K1	0,25 mm²
Marron	$\overline{K1}$	0,25 mm²
Verde	K2	0,25 mm²
Jaune	$\overline{K2}$	0,25 mm²
Gris	K0	0,25 mm²
Rose	$\overline{K0}$	0,25 mm²
Bleu	⊥	0,5 mm²

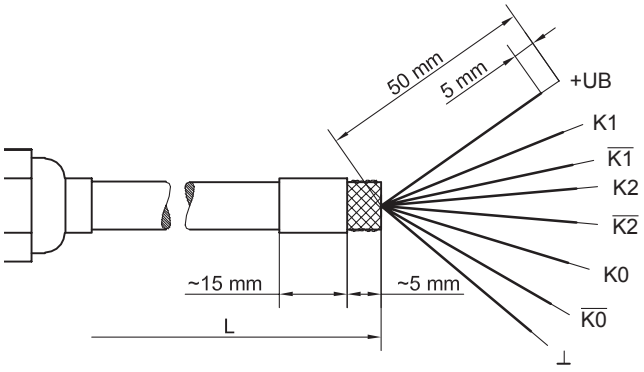

L = Longueur du câble

Avec câble ÖLFLEX

Couleur de fil	Désignation	Section maxi. fils
Marron	+UB	1 mm²
Marron	K1	0,25 mm²
Verde	$\overline{K1}$	0,25 mm²
Gris	K2	0,25 mm²
Rose	$\overline{K2}$	0,25 mm²
Rouge	K0	0,25 mm²
Noir	$\overline{K0}$	0,25 mm²
Blanc	⊥	1 mm²

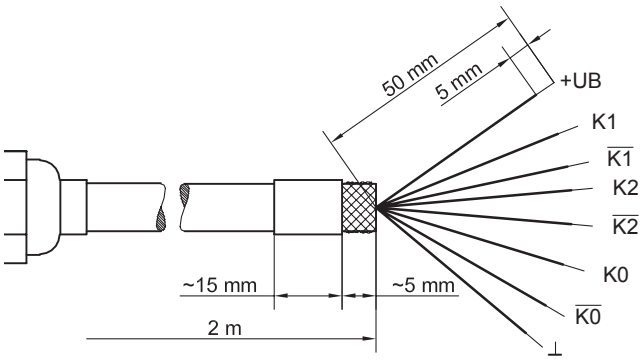

Affectation des bornes

Vue A *(voir dimension)*
Bornes de raccordement boîte à bornes, radial

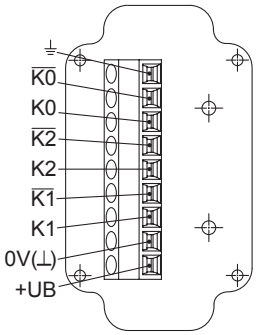

Description du raccordement

+UB	Alimentation
0V (⊥)	Borne de masse
⏚	Borne de terre (boîtier)
K1	Signal de sortie voie 1
$\overline{K1}$	Signal de sortie voie 1 inversé
K2	Signal de sortie voie 2 (90° angulairement décalée voie 1)
$\overline{K2}$	Signal de sortie voie 2 inversé
K0	Top zéro (signal de référence)
$\overline{K0}$	Top zéro inversé

Signaux de sortie

HTL/TTL
En case de sens de rotation positif *(voir dimension)*

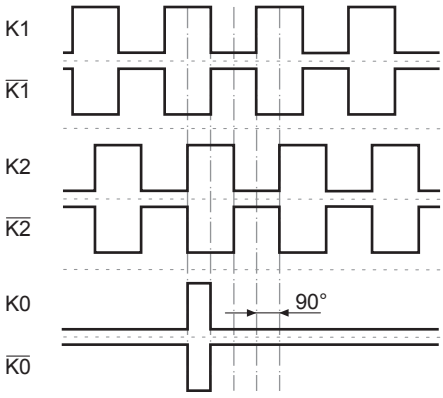

2020-02-18 Les caractéristiques du produit et les données techniques spécifiées n'expriment ou n'impliquent aucune garantie. Toute modification technique réservée.

POG 10 - inox

Codeur en acier inoxydable

Axe sortant avec bride EURO B10, 300…5000 impulsions par tour

Dimensions

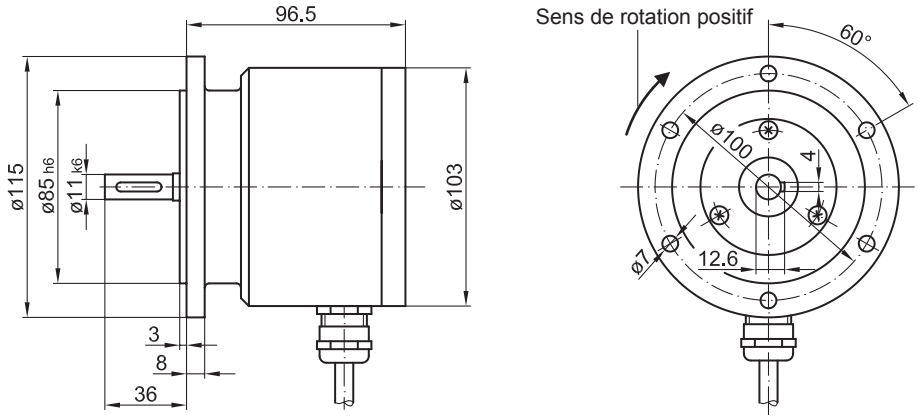

Version avec câble de raccordement

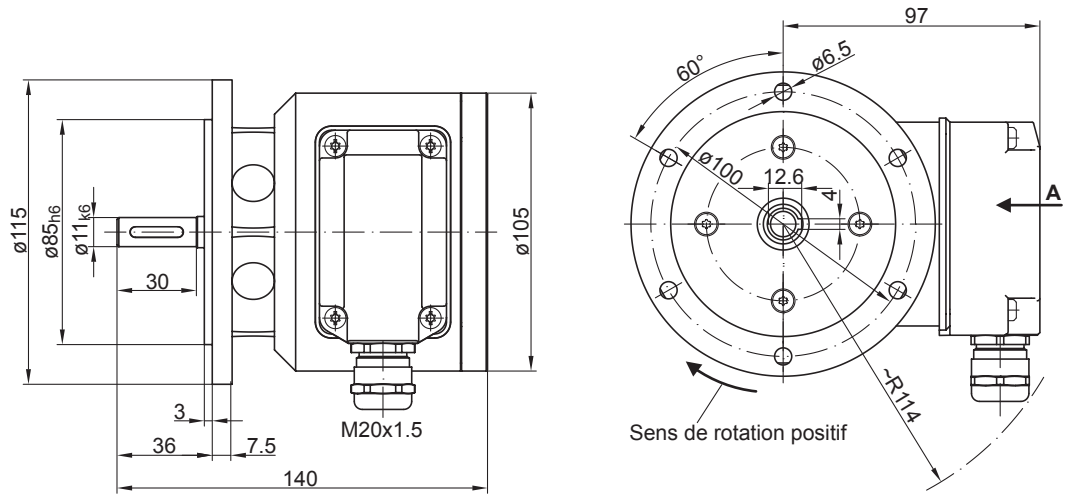

Version avec boîte à bornes

Les caractéristiques du produit et les données techniques spécifiées n'expriment ou n'impliquent aucune garantie. Toute modification technique réservée.
2020-02-18

POG 10 - inox

Codeur en acier inoxydable

Axe sortant avec bride EURO B10, 300…5000 impulsions par tour

Référence de commande

	POG10	DN	####	###	Niro	##########
Produit						
Codeur incrémental	POG10					
Signaux de sortie						
K1, K2, K0		DN				
Nombre d'impulsions						
300			300			
500			500			
512			512			
1000			1000			
1024			1024			
1200			1200			
2048			2048			
2500			2500			
3072			3072			
4096			4096			
5000			5000			
Alimentation / Étage de sortie						
9...30 VDC / Étage de sortie HTL avec signaux inversés				I		
5 VDC / Étage de sortie TTL avec signaux inversés				TTL		
9...30 VDC / Étage de sortie TTL avec signaux inversés				R		
Matière						
Inox					Niro	
Raccordement						
Câble de détecteur HEK 8, longueur 2 m						KAB HEK8 2m
Câble de détecteur HEK 8, longueur 3 m						KAB HEK8 3m
Câble de détecteur HEK 8, longueur 10 m						KAB HEK8 10m
Câble de détecteur HEK 8, longueur 16 m						KAB HEK8 16m
Câble de détecteur HEK 8, longueur 20 m						KAB HEK8 20m
Câble de raccordement ÖLFLEX, longueur 2 m						KAB PVC 2m
Boîte à bornes, radial						KLK

Accessoires

Accessoires de montage	
	Accouplement flexible K 35 (axe ø6...12 mm)
	Accouplement flexible K 50 (axe ø11...16 mm)
	Accouplement flexible K 60 (axe ø11...22 mm)

Connecteurs et câbles	
	Câble de détecteur pour codeur HEK 8

Accessoires de diagnostic	
11075858	Appareil d'analyse pour codeurs HENQ 1100
11075880	Appareil d'analyse pour codeurs HENQ 1100 avec un accu

2020-02-18 Les caractéristiques du produit et les données techniques spécifiées n'expriment ou n'impliquent aucune garantie. Toute modification technique réservée.