Afficheurs de process
Pour température

PA201



Points forts

- **Entrée pour thermocouple J, K, T et Pt100**
- **Affichage en °C (1/10 °C) ou °F (1/10 °F)**
- **Affichage LED, 4 digits et programmable**
- **Boîtier DIN 48 x 24 mm**

PA201 - Afficheur de process

Caractéristiques électriques	
Alimentation	21...53 VAC (50/60 Hz) ou 10,5...70 VDC 85...265 VAC (50/60 Hz) ou 100...300 VDC
Consommation	1,8 W
Affichage	LED, affichage 7 segments (avec 60 étiquettes d'unités autocollantes)
Nombre de digits	4 digits
Hauteur des digits	10 mm
Plage d'affichage	-1999...9999 ("OuE" pour dépassement de capacité d'affichage)
Rafraîchissement d'affichage	250 ms
Fonction	Afficheur numérique avec 1 entrée analogique
Convertisseur A/D	Principe ∑Δ Résolution 16 bits Cadence 25/s Précision: Pt100 1°: ±(0,2 % +1 digit) Pt100 0,1°: ±(0,2 % +4 digits) Coeff. de tempér. 100 ppm/°C Thermocouple ±(0,2 % +2 digits)
Entrée analogique	Température: Pt100, thermocouple J,K,T
Paramètres programmables	Echelle Résolution 0,1 ou 1 °C/°F Unité d'affichage °C/°F
Seuils	Sans
Mémoire	>10 ans par EEPROM
Conformité DIN EN 61010-1	Classe de protection II Surtension catégorie II Degré de pollution 2
Emission	DIN EN 61000-6-3

Caractéristiques électriques	
Immunité	DIN EN 61000-6-2

Caractéristiques mécaniques	
Température ambiante	-10...+60 °C
Température de stockage	-25...+85 °C
Humidité relative	95 % sans condensation
Raccordement	Connecteur débrochable à ressort
Section maxi. fils	1 mm² (pour pas 2,54) 2,5 mm² (pour pas 7,62)
Protection DIN EN 60529	IP 65 (en façade)
Utilisation / Clavier	3 touches situées sous la face avant
Type de boîtier	Encastrable
Dimensions L x H x P	48 x 24 x 106 mm
Découpe	45 x 22,2 mm (+0,3)
Profondeur d'encastrement	95 mm
Type de montage	Encastrable fixation par étrier
Poids	50 g
Matière	Boîtier: Polycarbonate, UL 94V-0

27.11.2018 Sous réserve d´erreurs, de modifications techniques.

PA201

Références de commande

PA201.00 | | **AX01**

Alimentation
- 4 85...265 VAC et 100...300 VDC
- 5 21...53 VAC et 10,5...70 VDC

Entrées et sorties

Sonde	Résolution (°)	Résolution (0,1°)
Pt100	-200...+800 °C -328...+1472 °F	-100,0...+200,0 °C -148,0...+392,0 °F
Thermocouple J	-50...+850 °C -58...+1562 °F	
Thermocouple K	-50...+1250 °C -58...+2282 °F	
Thermocouple T	-200...+400 °C -328...+752 °F	

Entrée analogique

Compensation soudure froide	-10...60 °C
Courant d'excitation Pt100	<1,3 mA
Résistance des câbles	Max. 40 Ω

Schéma de raccordement

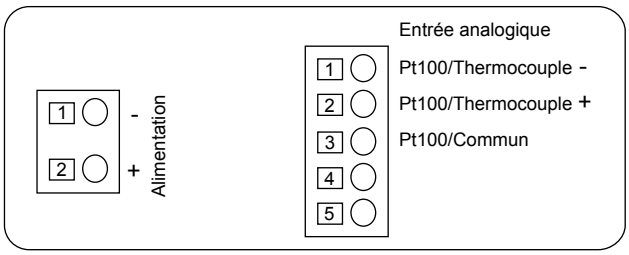

Dimensions

PA201 - Sans étrier

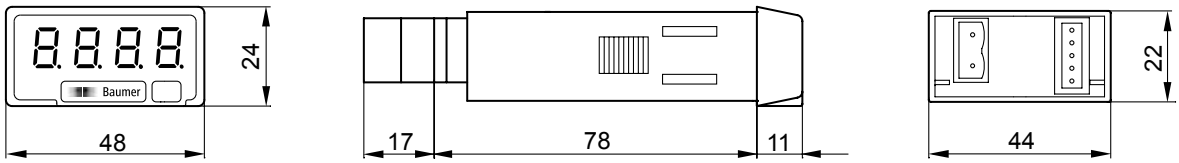

PA201- Montage avec étrier

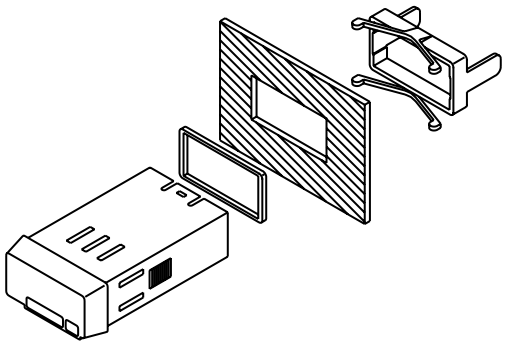

27.11.2018 Sous réserve d´erreurs, de modifications techniques.