Barrières simples

OR18.TL-11157829

Dessin d'encombrement

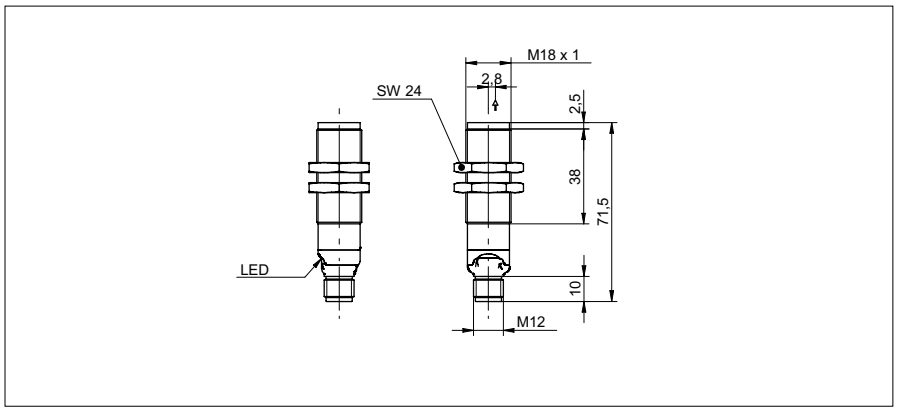

Données générales	
Fonction	Barrière simple
Emetteur / Récepteur	Emetteur
Source lumineuse	Diode laser rouge, pulsée
Portée de service Sb	55 m
Limite de portée Sn	60 m
Indication de fonctionnement	LED verte
Réglage puissance dêmission	non
Classe laser	1
Distance foyer	Rayons parallèles
Longueur d'ondes	630 nm

Données électriques	
Plage de tension +Vs	10 ... 30 VDC
Consommation max. (sans charge)	45 mA
Courant absorbé moyen	35 mA
Protégé contre inversion polarité	oui

Données mécaniques	
Largeur / Diamètre	18 mm
Hauteur / Longueur	71,5 mm
Forme du boîtier	cylindrique avec filetage
Matériau du boîtier	Laiton nickelé
Face avant (optique)	PMMA
Version de raccordement	Connecteur M12 4-pôles

Conditions ambiantes	
Température de fonctionnement	-10 ... +55 °C
Classe de protection	IP 67

Photo



Schéma de raccordement

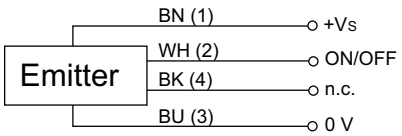

Mise en garde

CLASS 1 LASER PRODUCT

IEC 60825-1/2014
Complies with 21 CFR 1040.10 and 1040.11
except for deviations pursuant to laser
notice No. 50, dated June 24, 2007