Baumer
Passion for Sensors

Ultraschall Näherungsschalter

U500.PA0.2-GP2J.72F

Ultraschall 2-Punkt-Näherungsschalter

Artikelnummer: 11200633

Auf einen Blick

- 20 … 1000 mm
- Gegentakt
- qTeach, Line-Teach, IO-Link
- Stecker M12 5-Pol
- -25 … 65 °C
- IP 67



Technische Daten

Allgemeine Daten	
Spezialausführung	2-Punkt-Näherungsschalter
Erfassungsbereich Sd	20 … 1000 mm
Erfassungsbereich Endwert Sde	20 … 1000 mm
Ausführung	IO-Link dual channel
Hysterese typ.	4 % Sde
Wiederholgenauigkeit	< 0,5 mm
Temperaturdrift	< 2 % Sde
Einschaltdrift	kompensiert nach 15 Min.
Ansprechzeit ton	< 40 ms
Abfallzeit toff	< 40 ms
Schallfrequenz	200 kHz
Einstellung	qTeach, Line-Teach, IO-Link
Schaltzustandsanzeige	LED gelb / LED rot
Betriebsanzeige	LED grün
Ausrichtung Messachse	< 2°
Elektrische Daten	
Betriebsspannungsbereich +Vs	12 … 30 VDC
Stromaufnahme mittel	35 mA
Ausgangsschaltung	Gegentakt
Ausgangsstrom	< 100 mA
Spannungsabfall Vd	< 3,5 VDC
Restwelligkeit	< 10 % Vs
kurzschlussfest	ja
verpolungsfest	ja

Kommunikationsschnittstelle	
Schnittstelle	IO-Link V1.1
Baudrate	38,4 kBaud (COM 2)
Zykluszeit	≥ 12 ms
Prozessdatenlänge	32 Bit
Prozessdatenstruktur	Bit 0 = SSC1 (Distanz) Bit 1 = SSC2 (Distanz) Bit 2 = Qualität Bit 3 = Alarm Bit 5 = SSC4 (Zähler) Bit 8-15 = Skalierungsfaktor Bit 16-47 = 32 Bit Messwert
IO-Link Porttyp	Class A
Zusätzliche Daten	Distanz Funktionsreserve Schaltzyklen Betriebsstunden Bootzyklen Betriebsspannung Gerätetemperatur Histogramme
Einstellbare Parameter	Zeitfilter LED Zustandsanzeigen Ausgangslogik Ausgangsschaltung Zähler Schallkeulenbreite Verhalten von Pin 5 Sensorelement deaktivieren Find Me Funktion

Angegebene Produkteigenschaften und technische Daten stellen keine Garantieerklärung dar. Technische Änderungen vorbehalten.
2020-03-26

U500.PA0.2-GP2J.72F

Ultraschall 2-Punkt-Näherungsschalter

Artikelnummer: 11200633

Technische Daten

Mechanische Daten	
Bauform	quaderförmig
Gehäusematerial	Kunststoff (ASA, PMMA)
Beschichtung Sensorfront	PEEK
Breite / Durchmesser	18 mm
Höhe / Länge	45 mm
Tiefe	32 mm

Mechanische Daten	
Anschlussart	Stecker M12 5-Pol
Umgebungsbedingungen	
Arbeitstemperatur	-25 … +65 °C
Lagertemperatur	-40 … +75 °C
Schutzart	IP 67

Masszeichnung

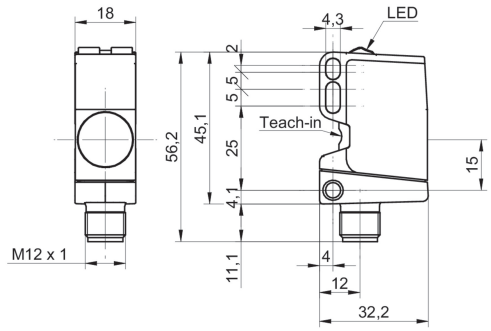

Anschlussbild

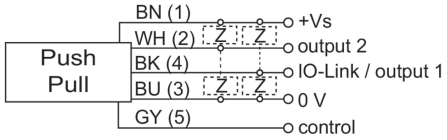

Steckerbelegungen

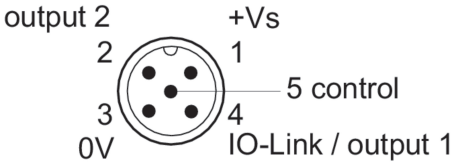

Typische Schallkeule

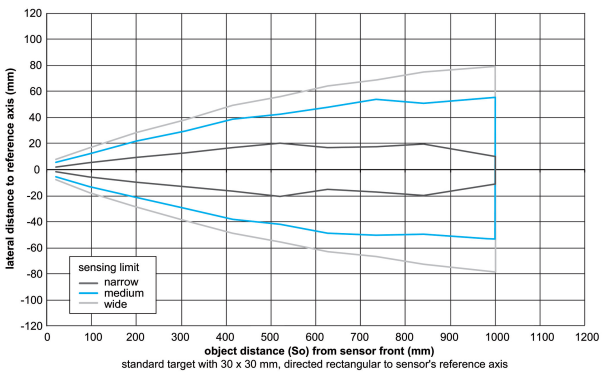

2020-03-26 Angegebene Produkteigenschaften und technische Daten stellen keine Garantieerklärung dar. Technische Änderungen vorbehalten.