Afficheurs de process
Pour courant et tension

PA203



Points forts

- **Entrée tension AC/DC jusqu'à 600 V**
- **Entrée courant AC/DC jusqu'à 5 A**
- **Linéarisation de la plage d'affichage**
- **Affichage LED, 4 digits et programmable**
- **Boîtier DIN 48 x 24 mm**

PA203 - Afficheur de process

Caractéristiques électriques

Alimentation	21...53 VAC (50/60 Hz) ou 10,5...70 VDC 85...265 VAC (50/60 Hz) ou 100...300 VDC
Consommation	1,8 W
Affichage	LED, affichage 7 segments (avec 60 étiquettes d'unités autocollantes)
Nombre de digits	4 digits
Hauteur des digits	10 mm
Plage d'affichage	-1999...9999 (DC) 0...9999 AC ("OuE" pour dépassement capacité d'affichage)
Rafraîchissement d'affichage	250 ms
Fonction	Afficheur numérique avec 1 entrée analogique
Convertisseur A/D	Principe ∑Δ Résolution 16 bits Cadence 20/s Précision ±(0,1 % +3 digits) Coeff. de tempér. 100 ppm/°C
Entrée analogique	Entrée courant ou tension
Paramètres programmables	Echelle Unité Linéarisation de la plage d'affichage Point décimal
Seuils	Sans
Mémoire	>10 ans par EEPROM
Conformité DIN EN 61010-1	Classe de protection II Surtension catégorie II Degré de pollution 2
Emission	DIN EN 61000-6-3
Immunité	DIN EN 61000-6-2

Caractéristiques mécaniques

Température ambiante	-10...+60 °C
Température de stockage	-25...+85 °C
Humidité relative	95 % sans condensation
Raccordement	Connecteur débrochable à ressort
Section maxi. fils	1 mm² (pour pas 2,54) 2,5 mm² (pour pas 7,62)
Protection DIN EN 60529	IP 65 (en façade)
Utilisation / Clavier	3 touches situées sous la face avant
Type de boîtier	Encastrable
Dimensions L x H x P	48 x 24 x 106 mm
Découpe	45 x 22,2 mm (+0,3)
Profondeur d'encastrement	95 mm
Type de montage	Encastrable fixation par étrier
Poids	50 g
Matière	Boîtier: Polycarbonate, UL 94V-0

27.11.2018 Sous réserve d'erreurs, de modifications techniques.

PA203

Références de commande

PA203.00 | | **AX01**

Alimentation
- 4 85...265 VAC et 100...300 VDC
- 5 21...53 VAC et 10,5...70 VDC

Entrées et sorties

Signal	Résolution	Impédance
100 V	0,1 V	3 MΩ
600 V	0,1 V	3 MΩ
1 A	1 mA	14 mΩ
5 A	1 mA	14 mΩ

Fréquence maxi de 1kHz pour des signaux allternatif (AC)

Schéma de raccordement

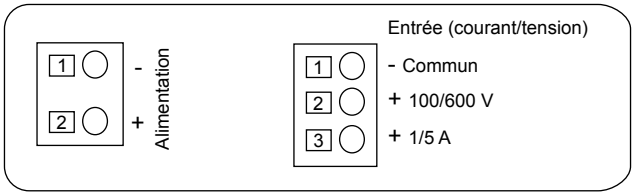

Dimensions

PA203 - Sans étrier

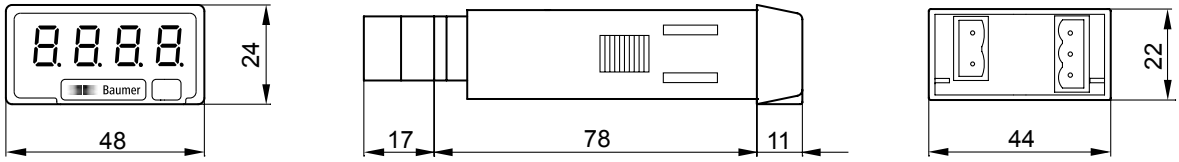

PA203 - Montage avec étrier

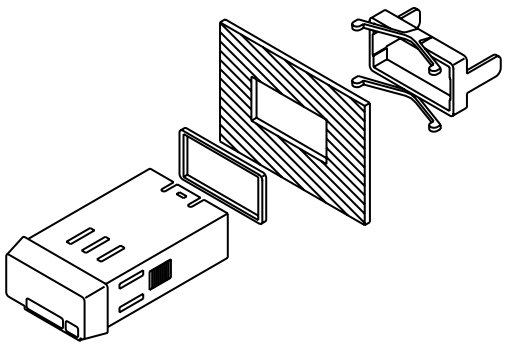

27.11.2018 Sous réserve d´erreurs, de modifications techniques.