Baumer
Passion for Sensors

Détecteurs de mesure de distances

OM70-P0600.HV0500.EK

Numéro d'article: 11186912

Vue d'ensemble

- Distance de référence réglable (position du point zéro)
- Limitation intuitive de la plage de mesure
- Sortie de commutation configurable
- Filtres et modes trigger sélectionnables
- Autres données telles que la qualité du signal sur demande
- Fonction d'exportation et d'importation pour des groupages de paramètres



Données techniques

Données générales	
Fonction	mesure de distances
Version	OM70 laser point basic
Distance de mesure Sd	100 … 600 mm
Plage de mesure Mr	500 mm
sweet spot	500 mm
Réglage	Webserver, Ethernet TCP/IP
Indication de fonctionnement	LED verte
Indication sortie	LED jaune / LED rouge
Indication de link ethernet	LED bleue
Résolution	3 … 24 µm
Reproductibilité	1 … 9 µm
Dérive de linéarité	± 0,12 % Mr
Source lumineuse	Diode laser rouge, pulsée
Longueur d'ondes	660 nm
Classe laser	2
Forme du faisceau	point
Dérive en température	0,04 % So/K
Hystérésis sortie digital	réglable
Données électriques	
Délai de réponse	0,8 ms
Fréquence de mesure	2000 Hz
Plage de tension +Vs	15 … 28 VDC
Consommation max. (sans charge)	75 mA
Circuit de sortie	analogique et digital
Signal de sortie	4 ... 20 mA / 2 ... 10 mA / 0 ... 10 VDC / 0 ... 5 VDC
Courant de sortie	< 100 mA

Données électriques	
Sortie commutation	push-pull
Protégé contre courts-circuits	oui
Protégé contre inversion polarité	oui, Vs vers GND
Interface	Ethernet TCP/IP
protocol	Profinet, Modbus TCP, OPC UA, UDP streaming
webserver	oui
Données mécaniques	
Largeur / Diamètre	26 mm
Hauteur / Longueur	74 mm
Profondeur	55 mm
Forme du boîtier	parallélépipédique, optique frontale
Matériau du boîtier	Aluminium
Face avant (optique)	verre
Version de raccordement	Connecteur M12 8-pôles & M12 4-pôles
Poids	135 g
Conditions ambiantes	
Insensibilité à la lumière ambiante	< 300 kLux
Température de fonctionnement	-10 … +50 °C
Classe de protection	IP 67
Température en magasin	-20 … +60 °C
Resistance aux vibrations (sinusoïdale)	IEC 60068-2-6:2008 1 mm p-p à f = 10 - 55 Hz, Durée 5 min par axe 30 min endurance à f = 55 Hz par axe
Resistance aux chocs (semi-sinusoïdale)	IEC 60068-2-27:2009 30 g / 11 ms, 6 chocs par axe et direction

2019-11-14 Les caractéristiques du produit et les données techniques spécifiées n'expriment ou n'impliquent aucune garantie. Toute modification technique réservée.

OM70-P0600.HV0500.EK

Numéro d'article: 11186912

propos

- Mesure avec un équipement de mesure standard Baumer et des objets (Mesure sur 90% de rémission (blanc)). Les valeurs de résolution, dérive de linéarité et de reproductibilité s'appliquent à une mesure avec un filtrage (Median: 9, Average: 128).

Dessin d'encombrement

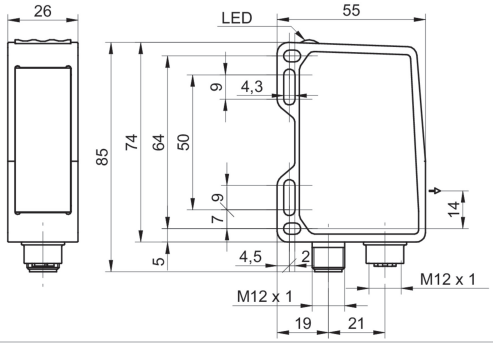

Repérage du connecteur

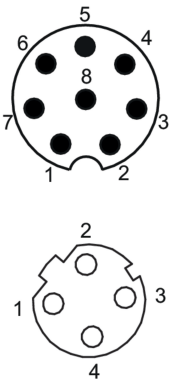

Schéma de raccordement

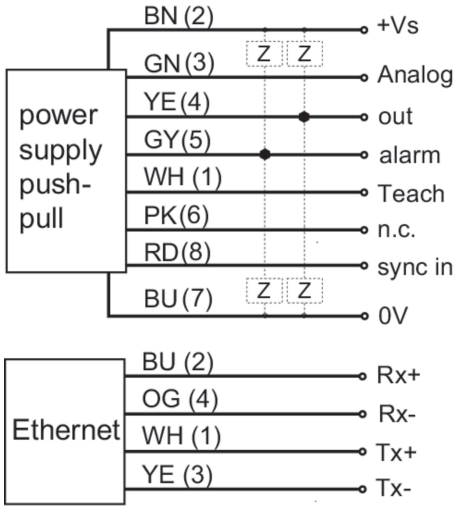

Progression du faisceau (typiquement)

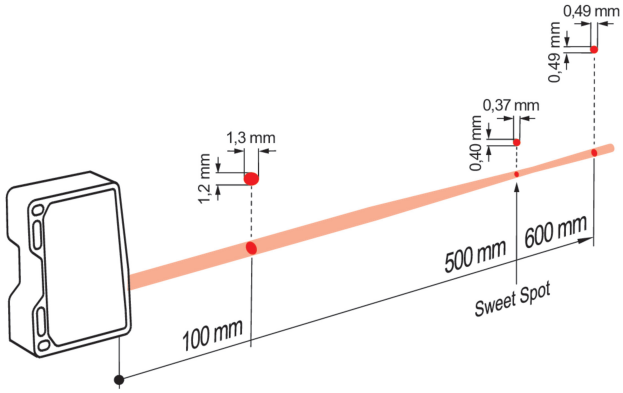

Mise en garde

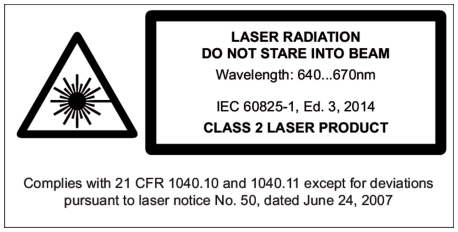

Les caractéristiques du produit et les données techniques spécifiées n'expriment ou n'impliquent aucune garantie. Toute modification technique réservée.
2019-11-14