# Light-section sensors

# OXH7-11161809

## 尺寸图

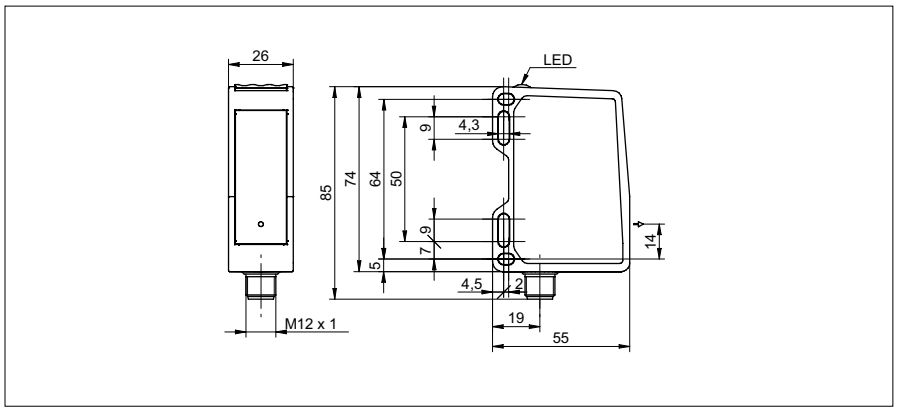


## 基本参数

| | |
|---|---|
| 类型 | height |
| 版本 | PosCon OXH7 |
| 测量范围 (宽度) | 13 ... 66 mm |
| 测量范围 (distance) | 100 ... 500 mm |
| 测量频率 | 1540 Hz |
| 分辨率 | 4 ... 25 µm |
| 重复精度 | 4 ... 20 µm |
| 线性误差 | ± 100 µm |
| 温漂 | ± 0,04 % Sde/K |
| 通电指示灯 | LED 绿色 |
| 光源 | 脉冲式红色激光二极管 |
| 波长 | 660 nm |
| 激光等级 | 2 |
| 光峰值功率最大. | 6 mW |
| 调节 | Touch Display, RS485 |

## 电气参数

| | |
|---|---|
| 响应 / 释放时间 | 1,3 ms |
| 工作电压范围 +Vs | 15 ... 28 VDC |
| 电流消耗 (最大) (无负载) | 120 mA |
| 输出电路 | 模拟量和 RS 485 |
| 输出信号 | 4 ... 20 mA / 0 ... 10 VDC |
| 开关输出 | 推挽 |
| 输出功能 | Out 1 / Alarm |
| 输出电流 | < 100 mA |
| 波特率 | 115200, 可调 |
| 反向极性保护 | 是, Vs到 GND |
| 短路保护 | 是 |

## 照片




## 连接图

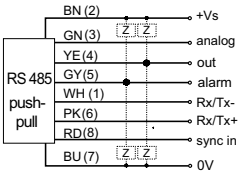


## 激光警告

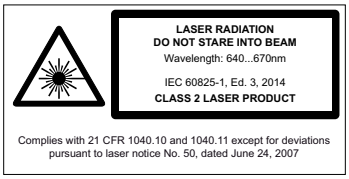

# Light-section sensors

# OXH7-11161809

| 机械参数 | |
|---|---|
| 宽度 / 直径 | 26 mm |
| 高度 / 长度 | 74 mm |
| 深度 | 55 mm |
| 类型 | 直角 · 正视图 |
| 外壳材料 | 铝 |
| 前面 (光学) | 玻璃 |
| 连接器类型 | 连接头 M12, 8 针 |
| weight | 130 g |

| 环境条件 | |
|---|---|
| 环境光免疫 | < 35 kLux |
| 操作温度 | -10 ... +50 °C |
| 防护等级 | IP 67 |
| 储藏温度 | -25 ... +75 °C |
| vibration (sinusoidal) | IEC 60068-2-6:2008<br>1.5 mm p-p at f = 10 - 57 Hz, 10 cycles per axis<br>10 g at f = 58 - 2000 Hz, 10 cycles per axis |
| shock (semi-sinusoidal) | IEC 60068-2-27:2009<br>50 g / 11 ms resp. 100 g / 6 ms, 10 jolts per axis and direction<br>100 g / 2 ms, 5000 jolts per axis and direction |

- Conditions for the following characteristics:
- 测量频率 2) 3)
- 分辨率 1) 2) 4) 5)
- 重复精度 1) 2) 4) 5)
- 线性误差 1) 2) 4) 6)
- 温漂 1) 2) 4)
- 响应 / 释放时间 2) 3)
- 1) Measurement with Baumer standardized measuring equipment and targets depending on measuring range (distance)
- 2) Measurement on 90% remission (white)
- 3) Measurement with reduced Field of View (distance 400 ... 500 mm, width 5 mm)
- 4) Measurement with measuring type average
- 5) Measurement with filtering
- 6) Measuring range (distance) 100 ... 200 mm