Baumer
Passion for Sensors

Inkrementale Drehgeber

POG 11

Vollwelle mit EURO-Flansch B10

300…5000 Impulse pro Umdrehung

Auf einen Blick

- Offshore und Seewasserfest, hohe Schutzart IP 67
- TTL-Ausgangstreiber für Kabellängen bis 550 m
- Sehr hohe Schock- und Vibrationsfestigkeit
- EURO-Flansch B10 / Vollwelle ø11 mm
- Grosser, um 180° drehbarer Klemmenkasten



HTL TTL® HUBNER BERLIN A Baumer Brand

Technische Daten

Technische Daten - elektrisch

Betriebsspannung	9...30 VDC 5 VDC ±5 %
Betriebsstrom ohne Last	≤100 mA
Impulse pro Umdrehung	300 … 5000
Phasenverschiebung	90 ° ±20°
Tastverhältnis	40…60 %
Referenzsignal	Nullimpuls, Breite 90°
Abtastprinzip	Optisch
Ausgabefrequenz	≤120 kHz ≤300 kHz (auf Anfrage)
Ausgangssignale	K1, K2, K0 + invertierte Fehlerausgang (Option EMS)
Ausgangsstufen	HTL-P (power linedriver) TTL/RS422
Störfestigkeit	EN 61000-6-2
Störaussendung	EN 61000-6-3
Zulassung	CE UL-Zulassung / E217823

Technische Daten - mechanisch

Baugrösse (Flansch)	ø115 mm
Wellenart	ø11 mm Vollwelle
Zulässige Wellenbelastung	≤300 N axial ≤450 N radial

Technische Daten - mechanisch

Flansch	EURO-Flansch B10
Schutzart DIN EN 60529	IP 67
Betriebsdrehzahl	≤12000 U/min (mechanisch)
Betriebsdrehmoment typ.	2 Ncm
Trägheitsmoment Rotor	212 gcm²
Werkstoff	Gehäuse: Aluminium-Druckguss Welle: Edelstahl
Betriebstemperatur	-40...+100 °C -25...+100 °C (>3072 Impulse) -50...+100 °C (optional)
Widerstandsfähigkeit	IEC 60068-2-6 Vibration 25 g, 10...2000 Hz IEC 60068-2-27 Schock 300 g, 6 ms
Korrosionsschutz	IEC 60068-2-52 Salzsprühnebel für Umgebungsbedingungen CX (C5-M) nach ISO 12944-2
Explosionsschutz	II 3 G Ex nA IIC T4 Gc (Gas) II 3 D Ex tc IIIC T135°C Dc (Staub)
Anschluss	Klemmenkasten 2x Klemmenkasten (mit Option M)
Masse ca.	1,9 kg 2,1 kg (mit Option M)

Optional

- Funktionsüberwachung mit EMS
- Redundante Abtastung mit zwei Klemmenkästen
- Mit Heizung bis -50°C

Angegebene Produkteigenschaften und technische Daten stellen keine Garantieerklärung dar. Technische Änderungen vorbehalten.
2020-02-18

POG 11

Vollwelle mit EURO-Flansch B10
300…5000 Impulse pro Umdrehung

Anschlussbelegung

Ansicht A *(siehe Abmessung)*
Anschlussklemmen Klemmenkasten, radial

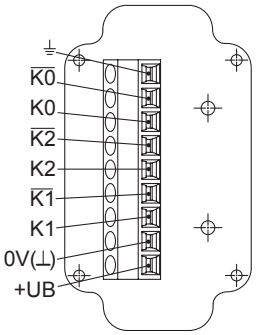

Option EMS: Ansicht A *(siehe Abmessung)*
Anschlussklemmen Klemmenkasten, radial

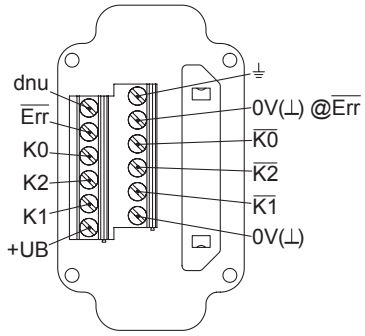

Beschreibung der Anschlüsse

+UB	Betriebsspannung
0V (⊥)	Masseanschluss
⏚	Erdungsanschluss (Gehäuse)
K1	Ausgangssignal Kanal 1
$\overline{K1}$	Ausgangssignal Kanal 1 invertiert
K2	Ausgangssignal Kanal 2 (90° versetzt zu Kanal 1)
$\overline{K2}$	Ausgangssignal Kanal 2 invertiert
K0	Nullimpuls (Referenzsignal)
$\overline{K0}$	Nullimpuls invertiert
$\overline{Err}$	Fehlerausgang (Option EMS)
dnu	Nicht benutzen

Ausgangssignale

HTL/TTL
Bei positiver Drehrichtung *(siehe Abmessung)*

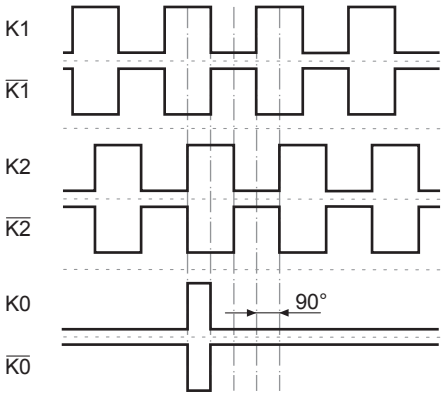

Option EMS (Enhanced Monitoring System): Status LED / Fehlerausgang

Rotblinkend*	Signalfolge-, Nullimpuls- oder Impulszahlfehler (Fehlerausgang = HIGH-LOW-Wechsel)
Rot	Ausgangstreiber überlastet (Fehlerausgang = LOW)
Grünblinkend	Gerät o.k., drehend (Fehlerausgang = HIGH)
Grün	Gerät o.k., Stillstand (Fehlerausgang = HIGH)
Aus	Betriebsspannung falsch bzw. nicht angeschlossen (Fehlerausgang = LOW)

* Nur bei drehendem Gerät

2020-02-18 Angegebene Produkteigenschaften und technische Daten stellen keine Garantieerklärung dar. Technische Änderungen vorbehalten.

POG 11

Vollwelle mit EURO-Flansch B10

300…5000 Impulse pro Umdrehung

Abmessungen

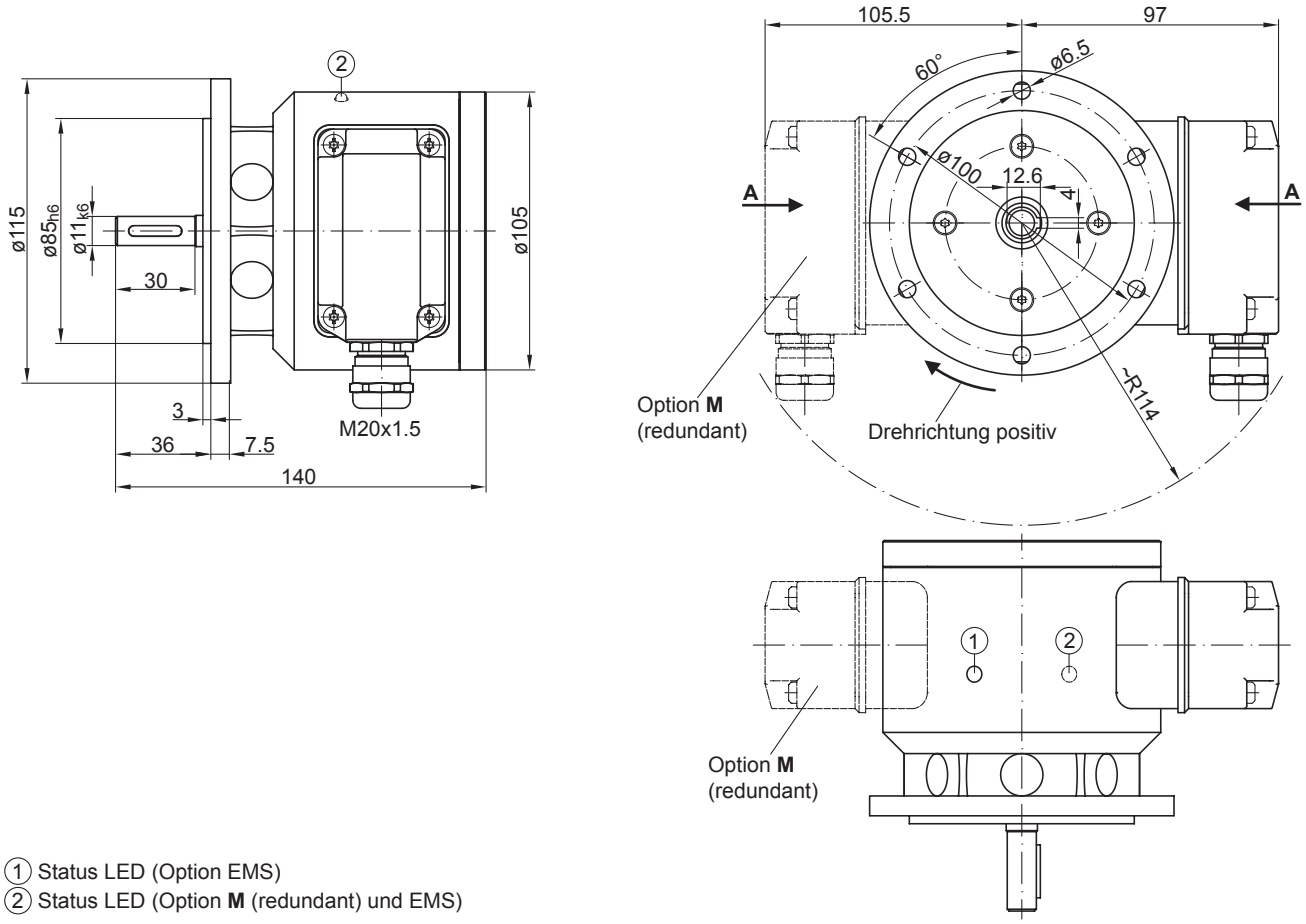

① Status LED (Option EMS)
② Status LED (Option **M** (redundant) und EMS)

EURO-Flansch B10

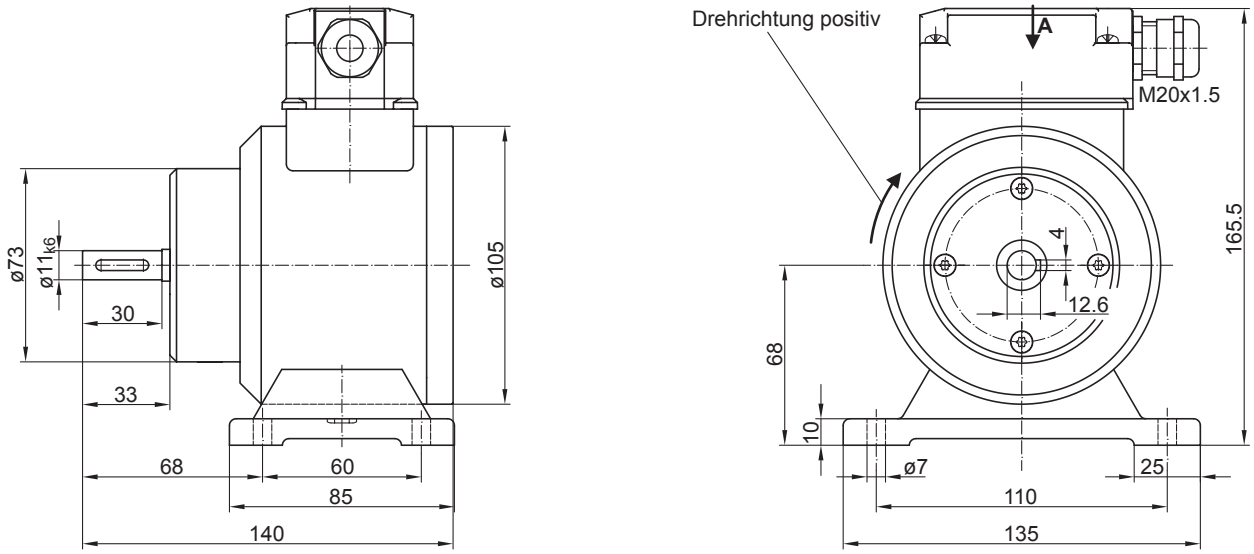

Gehäusefuss B3

2020-02-18 Angegebene Produkteigenschaften und technische Daten stellen keine Garantieerklärung dar. Technische Änderungen vorbehalten.

POG 11

Vollwelle mit EURO-Flansch B10
300…5000 Impulse pro Umdrehung

Typenschlüssel

	POG11	##	#	DN	####	###	######
Produkt							
Inkrementaler Drehgeber	POG11						
EMS - Funktionsüberwachung							
Ohne EMS							
Mit EMS		.2					
Redundante Abtastung							
Ohne redundante Abtastung							
Mit redundanter Abtastung			M				
Ausgangssignale							
K1, K2, K0				DN			
Impulszahl(1)							
300					300		
500					500		
512					512		
1000					1000		
1024					1024		
1200					1200		
2048					2048		
2500					2500		
3072					3072		
4096					4096		
5000					5000		
Betriebsspannung / Ausgangsstufe							
9...30 VDC / Ausgangsstufe HTL mit invertierten Signalen						I	
5 VDC / Ausgangsstufe TTL mit invertierten Signalen						TTL	
9...30 VDC / Ausgangsstufe TTL mit invertierten Signalen						R	
Montageart							
EURO-Flansch B10							
Gehäusefuss B3							B3

(1) Weitere Impulszahlen auf Anfrage.

Zubehör

Montagezubehör	
	Federscheibenkupplung K 35 (Welle ø6...12 mm)
	Federscheibenkupplung K 50 (Welle ø11...16 mm)
	Federscheibenkupplung K 60 (Welle ø11...22 mm)
Stecker und Kabel	
	Sensorkabel für Drehgeber HEK 8
Diagnosezubehör	
11075858	Prüfgerät für Drehgeber HENQ 1100
11075880	Prüfgerät für Drehgeber HENQ 1100 mit Akku

2020-02-18 Angegebene Produkteigenschaften und technische Daten stellen keine Garantieerklärung dar. Technische Änderungen vorbehalten.