POG 10 G

Double codeur avec 2 électrique détection indépendantes
Axe avec bride EURO B10 300…5000 impulsions par tour

Vue d'ensemble

- Double codeur avec 2 détection indépendantes
- Pilote de sortie TTL pour câbles de longueur jusqu'à 550 m
- Haute résistance aux chocs et aux vibrations
- Bride EURO B10 / axe ø11 mm
- Grande boîtes à bornes, pivotante sur 180°

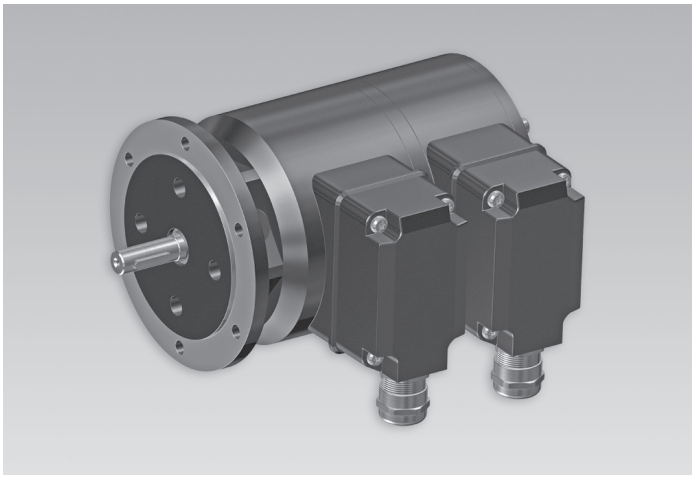

Caractéristiques techniques

Caractéristiques électriques

Alimentation	9...30 VDC 5 VDC ±5 %
Courant de service à vide	≤100 mA
Impulsions par tour	300 … 5000
Mode de déphasage	90 ° ±20°
Période	40…60 %
Signal de référence	Top zéro, largeur 90°
Fréquence de sortie	≤120 kHz ≤300 kHz (sur demande)
Signaux de sortie	K1, K2, K0 + compléments Sortie erreur (option EMS)
Etage de sortie	HTL-P (driver de puissance) TTL/RS422
Principe de détection	Optique
Immunité	EN 61000-6-2
Emission	EN 61000-6-3
Certificat	CE Certification UL/E217823

Caractéristiques mécaniques

Taille (bride)	ø115 mm
Type d'axe	ø11 mm axe
Charge	≤300 N axiale ≤450 N radiale

Option

- Contrôle de fonction avec EMS (Enhanced Monitoring System)
- Détection redondante avec deux boîtes à bornes
- Boîtier avec pieds (B3)

Caractéristiques mécaniques

Bride	Bride EURO B10
Protection DIN EN 60529	IP 66
Vitesse de rotation	≤12000 t/min (mécanique)
Couple en fonctionn. typ.	2 Ncm
Moment d'inertie rotor	212 gcm²
Matière	Boîtier: fonte d'aluminium Axe: inox
Température d'utilisation	-40...+100 °C -25...+100 °C (>3072 impulsions)
Résistance	IEC 60068-2-6 Vibrations 20 g, 10...2000 Hz IEC 60068-2-27 Choc 200 g, 6 ms
Protection contre la corrosion	IEC 60068-2-52 brouilla. salins pour les conditions ambiantes C4 selon ISO 12944-2
Protection contre les explosions	II 3 G Ex nA IIC T4 Gc (gaz) II 3 D Ex tc IIIC T135°C Dc (poussière)
Raccordement	2x boîte à bornes 3x boîte à bornes (avec option M)
Poids	2,5 kg 2,7 kg (avec option M)

Les caractéristiques du produit et les données techniques spécifiées n'expriment ou n'impliquent aucune garantie. Toute modification technique réservée.
2020-02-18

POG 10 G

Double codeur avec 2 électrique détection indépendantes
Axe avec bride EURO B10 300…5000 impulsions par tour

Affectation des bornes

Vue A *(voir dimension)*
Bornes de raccordement boîte à bornes, radial

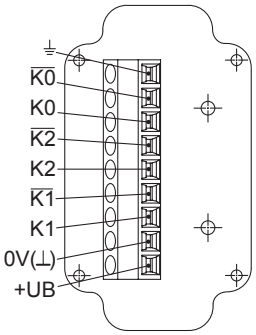

Option EMS: Vue A *(voir dimension)*
Bornes de raccordement boîte à bornes, radial

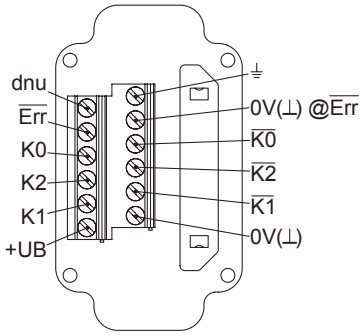

Description du raccordement

Codeur incrémental

+UB	Alimentation
0V (⊥)	Borne de masse
⏚	Borne de terre (boîtier)
K1	Signal de sortie voie 1
$\overline{K1}$	Signal de sortie voie 1 inversé
K2	Signal de sortie voie 2 (90° angulairement décalée voie 1)
$\overline{K2}$	Signal de sortie voie 2 inversé
K0	Top zéro (signal de référence)
$\overline{K0}$	Top zéro inversé
$\overline{Err}$	Sortie d'erreur (option EMS)
dnu	Non utilisé

Signaux de sortie

HTL/TTL
En case de sens de rotation positif *(voir dimension)*

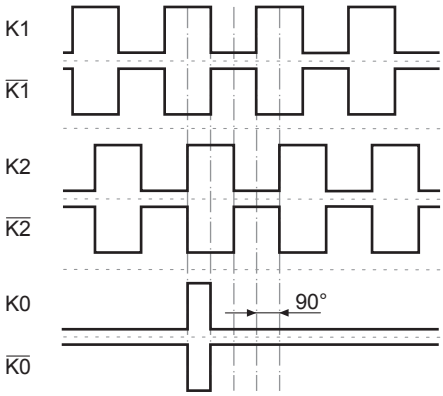

Option EMS (Enhanced Monitoring System) : LED d'état / sortie d'erreur

Rouge clignotant*	Erreur séquence de signaux, d'impulsion top zéro ou d'impulsions (Sortie erreur = alternance HIGH-LOW)
Rouge	Surcharge du pilote de sortie (Sortie erreur = LOW)
Vert clignotant	Appareil OK, rotatif (Sortie erreur = HIGH)
Vert	Appareil OK, arrêt (Sortie erreur = HIGH)
Pas de voyant lumière	Tension d'alimentation défectueuse ou non raccordée (Sortie erreur = LOW)

* Uniquement sur appareil rotatif

2020-02-18 Les caractéristiques du produit et les données techniques spécifiées n'expriment ou n'impliquent aucune garantie. Toute modification technique réservée.

POG 10 G

Double codeur avec 2 électrique détection indépendantes
Axe avec bride EURO B10 300…5000 impulsions par tour

Dimensions

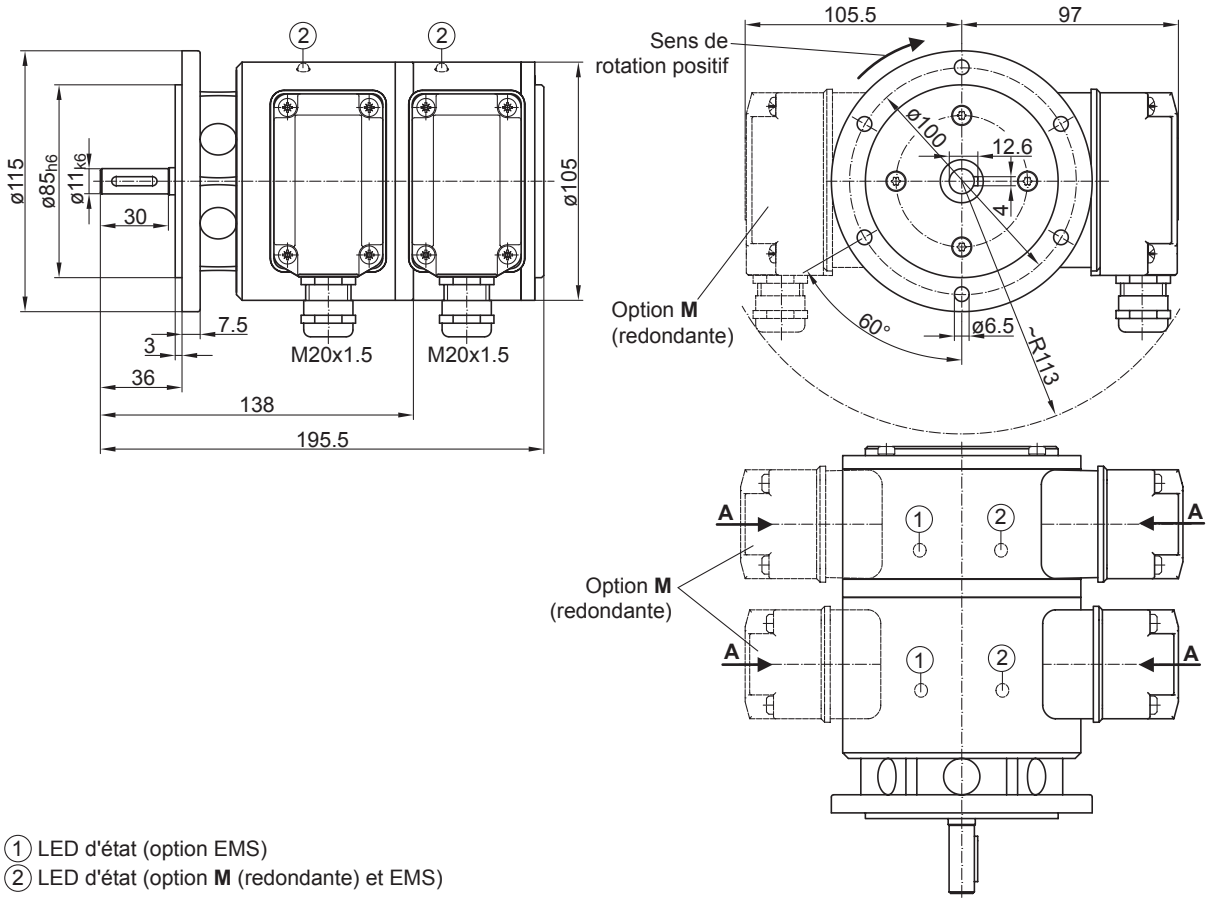

① LED d'état (option EMS)
② LED d'état (option **M** (redondante) et EMS)

Bride EURO B10

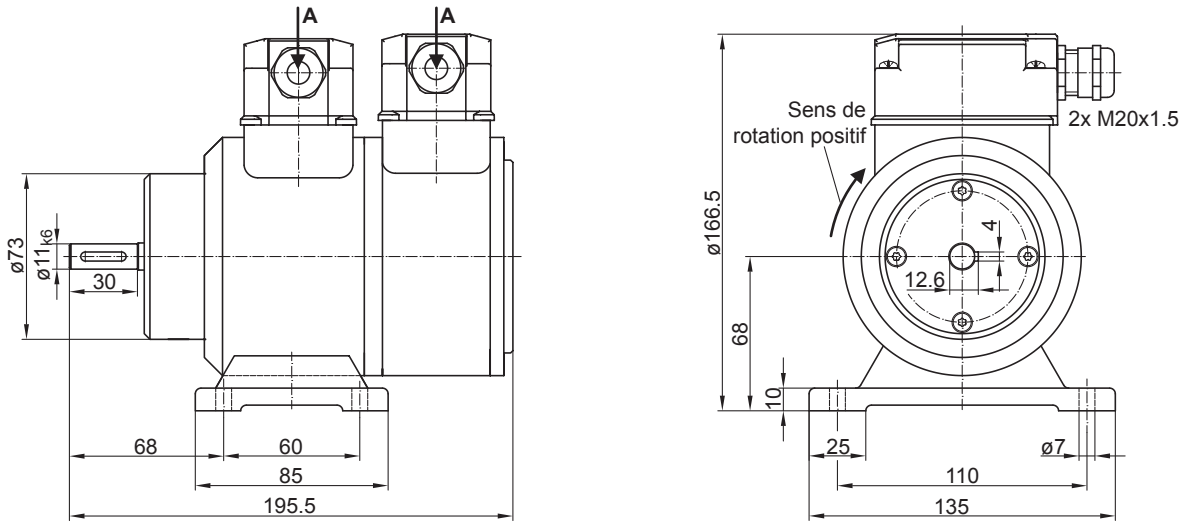

Boîtier avec pieds B3

2020-02-18 Les caractéristiques du produit et les données techniques spécifiées n'expriment ou n'impliquent aucune garantie. Toute modification technique réservée.

POG 10 G

Double codeur avec 2 électrique détection indépendantes
Axe avec bride EURO B10 300…5000 impulsions par tour

Référence de commande

	POG10	##	G	#	DN	####	###	/	DN	####	###	######
Produit												
Double codeur	POG10											
EMS - Contrôle de fonction												
Sans EMS												
Avec EMS		.2										
Codeur redondante												
Avec codeur rédondante			G									
Détection redondante												
Sans détection rédondante												
Avec détection rédondante				M								
Signaux de sortie												
K1, K2, K0					DN							
Nombre d'impulsions[1]												
300						300						
500						500						
512						512						
1000						1000						
1024						1024						
1200						1200						
2048						2048						
2500						2500						
3072						3072						
4096						4096						
5000						5000						
Alimentation / Étage de sortie												
9...30 VDC / Étage de sortie HTL avec signaux inversés							I					
5 VDC / Étage de sortie TTL avec signaux inversés							TTL					
9...30 VDC / Étage de sortie TTL avec signaux inversés							R					
Signaux de sortie (G)												
K1, K2, K0									DN			
Nombre d'impulsions (G)[1]												
300										300		
500										500		
512										512		
1000										1000		
1024										1024		
1200										1200		
2048										2048		
2500										2500		
3072										3072		
4096										4096		
5000										5000		
Alimentation / étage de sortie (G)												
9...30 VDC / Étage de sortie HTL avec signaux inversés											I	
5 VDC / Étage de sortie TTL avec signaux inversés											TTL	
9...30 VDC / Étage de sortie TTL avec signaux inversés											R	
Type de montage												
Bride EURO B10												
Boîtier avec pieds B3												B3

Les caractéristiques du produit et les données techniques spécifiées n'expriment ou n'impliquent aucune garantie. Toute modification technique réservée.
2020-02-18

POG 10 G

Double codeur avec 2 électrique détection indépendantes
Axe avec bride EURO B10 300…5000 impulsions par tour

Référence de commande

(1) Autres impulsions sur demande.

Accessoires

Accessoires de montage	
	Accouplement flexible K 35 (axe ø6...12 mm)
	Accouplement flexible K 50 (axe ø11...16 mm)
	Accouplement flexible K 60 (axe ø11...22 mm)

Connecteurs et câbles	
	Câble de détecteur pour codeur HEK 8

Accessoires de diagnostic	
11075858	Appareil d'analyse pour codeurs HENQ 1100
11075880	Appareil d'analyse pour codeurs HENQ 1100 avec un accu

2020-02-18 Les caractéristiques du produit et les données techniques spécifiées n'expriment ou n'impliquent aucune garantie. Toute modification technique réservée.