Baumer
Passion for Sensors

测距传感器

# OM70-P1000.HV1000.EK

Article number: 11216513

## 产品一览

- 参考距离（零点）可调节
- 测量范围设定简便
- 开关点输出可配置
- 触发模式及精度可选
- 根据需求提供额外数据，比如信号质量
- 参数设置的导入导出功能




## 技术数据

| 基本参数 | |
|---|---|
| 类型 | distance measuring |
| 版本 | OM70 laser point basic |
| 测量距离 Sd | 100 ... 1000 mm |
| 测量范围 Mr | 900 mm |
| 最佳测量位置 | 1000 mm |
| 调节 | Webserver, Ethernet TCP/IP |
| 上电指示灯 | 绿色LED |
| 输出指示灯 | LED 黄色 / LED 红色 |
| 以太网连接指示灯 | LED blue |
| 分辨率 | 3 ... 63 µm |
| 重复精度 | 1 ... 32 µm |
| 线性误差 | ± 0,19 % Mr |
| 光源 | 脉冲红色激光二极管 |
| 波长 | 660 nm |
| 激光等级 | 2 |
| 光束类型 | 点 |
| 温漂 | 0,065 % So/K |
| 数字量输出迟滞 | adjustable |
| **电气参数** | |
| response delay | 0,8 ms |
| 测量频率 | 2000 Hz |
| 电源电压范围 +Vs | 15 ... 28 VDC |
| 最大电流消耗（无负载） | 75 mA |
| 输出电路 | analog and digital |
| 输出信号 | 4 ... 20 mA / 2 ... 10 mA / 0 ... 10 VDC / 0 ... 5 VDC |
| 输出电流 | < 100 mA |

| 电气参数 | |
|---|---|
| 开关量输出 | 推挽 |
| 短路保护 | 是 |
| 反极性保护 | 是, Vs到 GND |
| 接口 | Ethernet TCP/IP |
| 协议 | Profinet, Modbus TCP, OPC UA, UDP streaming |
| Web服务器 | 是 |
| **机械参数** | |
| 宽度 / 直径 | 26 mm |
| 高度 / 长度 | 74 mm |
| 深度 | 55 mm |
| 类型 | 矩形，正视型 |
| 外壳材质 | 铝 |
| 前端光学元件 | 玻璃 |
| 连接方式 | connector M12 8 pin & M12 4 pin |
| 重量 | 135 g |
| **环境条件** | |
| 抗环境光干扰能力 | < 100 kLux |
| 工作温度 | -10 ... +50 °C |
| 防护等级 | IP 67 |
| 储存温度 | -20 ... +60 °C |
| 正弦振动 | IEC 60068-2-6:2008<br>1 mm p-p at f = 10 - 55 Hz, duration 5 min per axis<br>30 min endurance at f = 55 Hz per axis |
| 半正弦振动 | IEC 60068-2-27:2009<br>30 g / 11 ms, 6 jolts per axis and direction |

2019-11-14 指定的产品特性或功能和技术数据不代表或暗示任何保证。技术参数如有变更，恕不另行通知。

测距传感器

# OM70-P1000.HV1000.EK

Article number: 11216513

## 备注

- Measurement with Baumer standardized measuring equipment and targets (Measurement on 90% remission (white)). Values of Resolution, linearity error and repeat accuracy apply to a measurement with filter setting (Median: 9, Average: 128).

## 尺寸图

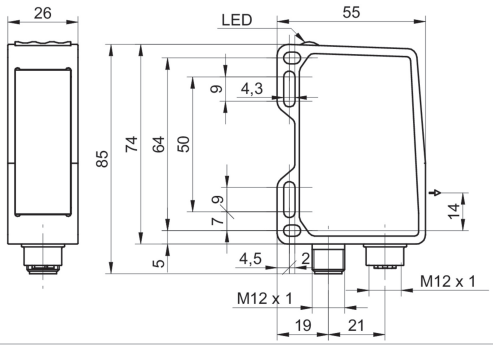


## pin assignment

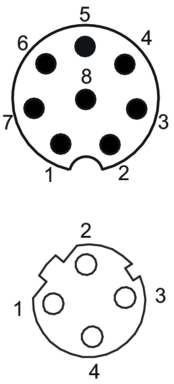


## 接线图

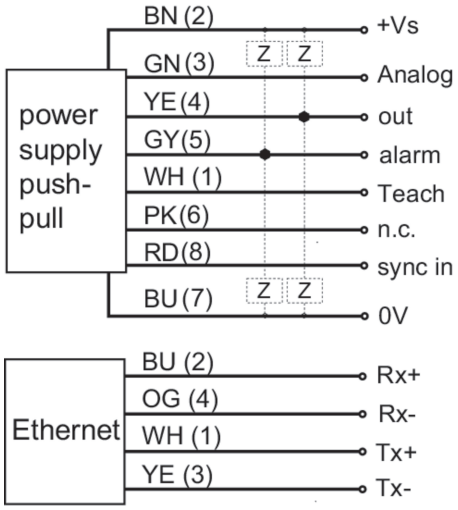


## 典型光束特性

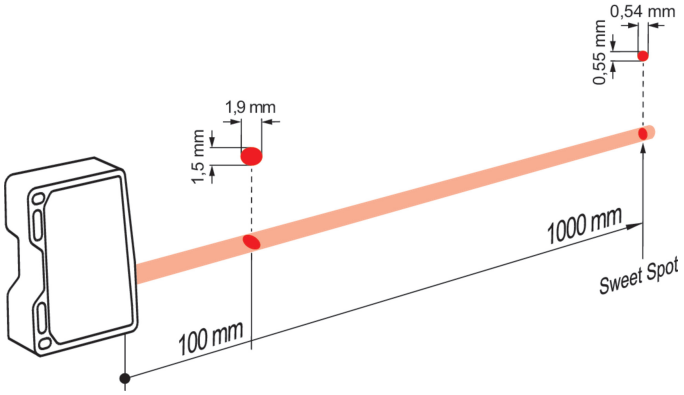


## 激光警告

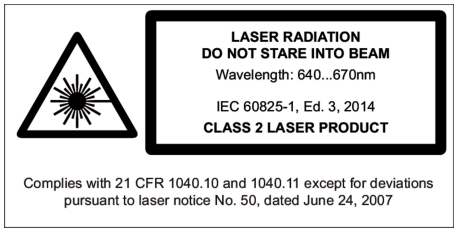


2019-11-14 指定的产品特性或功能和技术数据不代表或暗示任何保证。技术参数如有变更，恕不另行通知。