Codeurs incrémentaux

Axe creux non traversant ø12 mm

512...2048 impulsions par tour

TIL Y 1



TIL Y 1 avec axe creux non traversant

Points forts

- **Codeur axe creux non traversant ø12 mm**
- **Max. 2048 impulsions par tour**
- **V-Lock blocage**
- **Montage avec ressort anti-rotation**
- **Signaux de sortie TTL ou HTL**
- **Sortie câble tangentielle**

Option

- **Version avec connecteur au bout du câble**

Caractéristiques électriques

Alimentation	5 VDC ±5 % 8...26 VDC
Protection contre l'inversion de polarité	Oui
Courant de service à vide	≤85 mA
Impulsions par tour	100...2048
Signal de référence	Top zéro, largeur 90°
Principe de détection	Optique
Fréquence de sortie	≤120 kHz
Signaux de sortie	A, B, 0 + compléments
Etage de sortie	TTL (Transistors de puissance) HTL (Transistors de puissance)
Immunité	DIN EN 61000-6-2
Emission	DIN EN 61000-6-3

Caractéristiques mécaniques

Taille (bride)	60 x 72 mm
Type d'axe	ø12 mm (non traversant)
Kit de fixation	042
Protection DIN EN 60529	IP 65
Vitesse de rotation	≤3000 t/min
Couple de démarrage	≤0,01 Nm (+20 °C)
Matières	Boîtier: aluminium Axe: acier inoxydable
Température d'utilisation	-20...+85 °C
Humidité relative	90% sans condensation
Résistance	DIN EN 60068-2-6 Vibrations 10 g, 55-2000 Hz DIN EN 60068-2-27 Choc 100 g, 11 ms
Raccordement	Câble 0,6 m
Poids	320 g

· Sous réserve d'erreurs, de modifications techniques.

TIL Y 1

Références de commande

TIL Y 1			NI	KT0.6	S	12	IP65	042

Kit de fixation
042 Variante de montage 042

Protection
IP65 IP 65

Axe creux non traversant
12 ø12 mm

Température d'utilisation
S -20...+85 °C

Raccordement
KT0.6 Câble 0,6 m, tangentiel

Signaux de sortie
NI A, A inv, B, B inv, 0, 0 inv

Alimentation / Sortie
T 5 VDC / TTL niveau, Emetteur de ligne
H 8...26 VDC / HTL niveau, Totem pôle

Impulsions - voir tableau

Nombre d'impulsions

512	1024	2048

Autres impulsions sur demande.

· Sous réserve d'erreurs, de modifications techniques.

Codeurs incrémentaux

Axe creux non traversant ø12 mm

512...2048 impulsions par tour

TIL Y 1

Signaux de sortie

Pour une rotation en sens horaire et vue côté bride.

NI - Signaux de sortie

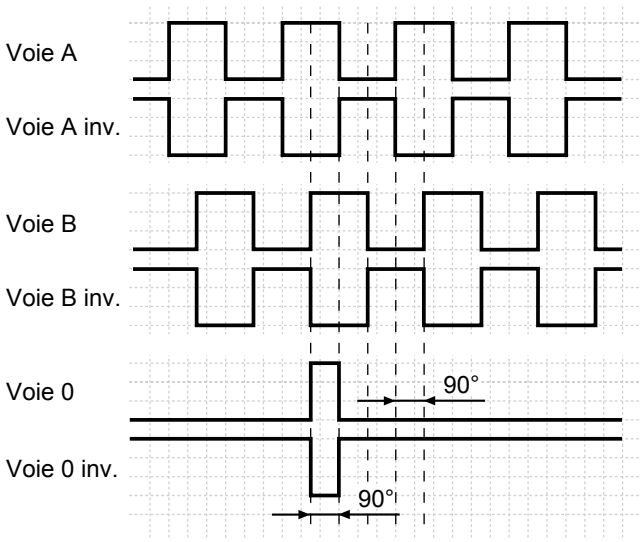

Affectation des bornes

Câble	Désignation
vert	Voie A
brun	Voie A inv.
gris	Voie B
noir	Voie B inv.
rose	Voie 0
blanc	Voie 0 inv.
rouge	+U alimentation
bleu	0 V alimentation
transparent	Blindage/boîtier

Niveaux électriques

Sorties	**Emetteur de ligne**
Niveau Haut	≥2,4 V
Niveau Bas	≤0,5 V
Charge	≤20 mA

Sorties	**Totem pôle**
Niveau Haut	≥UB -3 V
Niveau Bas	≤1,5 V
Charge	≤20 mA

· Sous réserve d´erreurs, de modifications techniques.

Dimensions

perspectives
on a scale of 1:2

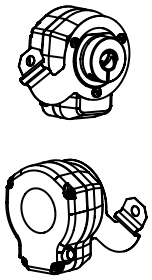

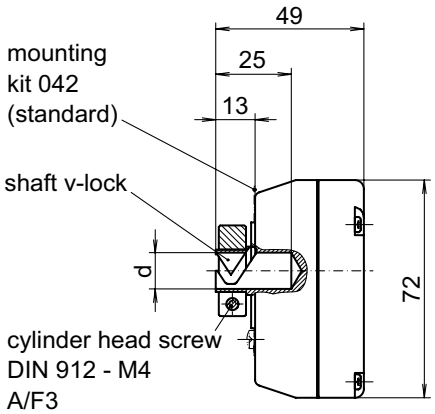

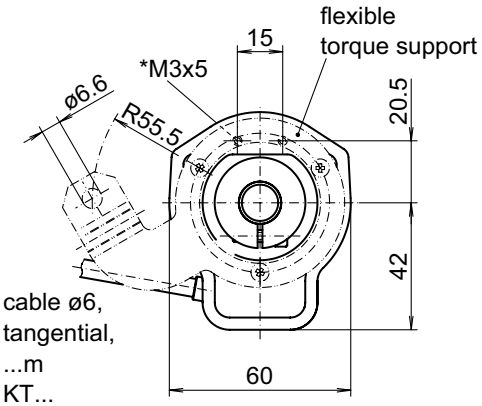

036- 2 Y 1

· Sous réserve d´erreurs, de modifications techniques.