Baumer
Passion for Sensors

测距传感器

OM70T-P0140.HH0130.VI

Article number: 11175099

产品一览

- Touch display with Live Monitor function
- 开关点输出可配置
- 触发模式及精度可选



技术数据

基本参数	
类型	tolerance measuring
版本	OM70 laser point basic
测量距离 Sd	40 ... 140 mm
测量范围 Mr	100 mm
最佳测量位置	130 mm
调节	Touch Display, RS485
上电指示灯	绿色LED
输出指示灯	LED 黄色 / LED 红色
分辨率	1,2 ... 2,5 µm
重复精度	0,3 ... 0,7 µm
线性误差	± 0,07 % Mr
光源	脉冲红色激光二极管
波长	660 nm
激光等级	1
光束类型	点
温漂	0,015 % So/K
数字量输出迟滞	adjustable
电气参数	
response delay	0,8 ms
测量频率	2500 Hz
电源电压范围 +Vs	15 ... 28 VDC
最大电流消耗（无负载）	75 mA
输出电路	模拟量和 RS 485
波特率	115200, 可调

电气参数	
输出信号	4 ... 20 mA / 0 ... 10 VDC
输出电流	< 100 mA
开关量输出	推挽
短路保护	是
反极性保护	是, Vs到 GND
机械参数	
宽度 / 直径	26 mm
高度 / 长度	74 mm
深度	55 mm
类型	矩形 · 正视型
外壳材质	铝
前端光学元件	玻璃
连接方式	M12接头 · 8针
重量	130 g
环境条件	
抗环境光干扰能力	< 38 kLux
工作温度	-10 ... +50 °C
防护等级	IP 67
正弦振动	IEC 60068-2-6:2008 1 mm p-p at f = 10 - 55 Hz, duration 5 min per axis 30 min endurance at f = 55 Hz per axis
半正弦振动	IEC 60068-2-27:2009 30 g / 11 ms, 6 jolts per axis and direction

备注

- Measurement with Baumer standardized measuring equipment and targets (Measurement on 90% remission (white)). Values of Resolution, linearity error and repeat accuracy apply to a measurement with filter setting (Median: 9, Average: 128).

2019-11-14 指定的产品特性或功能和技术数据不代表或暗示任何保证。技术参数如有变更，恕不另行通知。

测距传感器

OM70T-P0140.HH0130.VI

Article number: 11175099

尺寸图

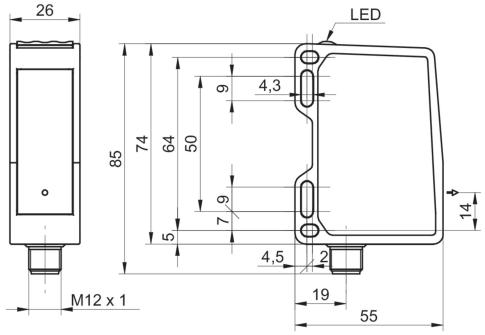

典型光束特性

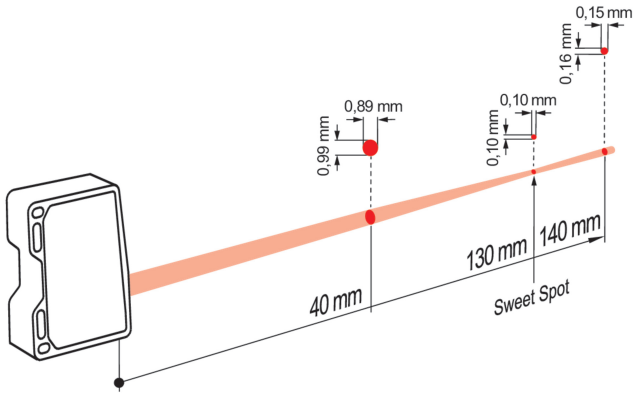

接线图

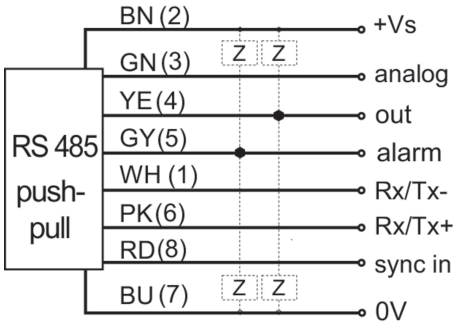

激光警告

CLASS 1 LASER PRODUCT

IEC 60825-1/2014
Complies with 21 CFR 1040.10 and 1040.11
except for deviations pursuant to laser
notice No. 50, dated June 24, 2007

pin assignment

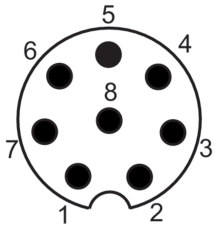

2019-11-14 指定的产品特性或功能和技术数据不代表或暗示任何保证。技术参数如有变更，恕不另行通知。