Codeurs incrémentaux - combinaison

POG 10 + FSL

Codeur avec contacteur centrifuge intégré

Axe avec bride EURO B10 300…5000 impulsions par tour

Vue d'ensemble

- Pilote de sortie TTL pour câbles de longueur jusqu'à 550 m
- Contrôle mécanique de la vitesse selon le principe de la force centrifuge
- Bride EURO B10 / axe ø11 mm
- Boîtes à bornes, pivotante sur 180°

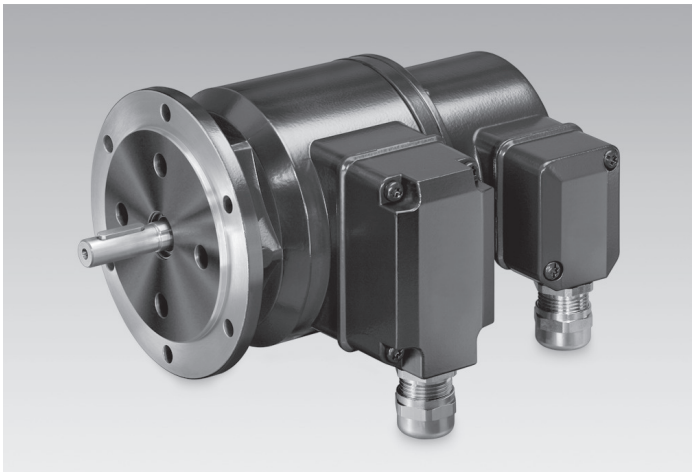

Caractéristiques techniques

Caractéristiques électriques	
Immunité	EN 61000-6-2
Emission	EN 61000-6-3
Certificat	CE
Caractéristiques électriques (codeur)	
Alimentation	9...30 VDC 5 VDC ±5 %
Courant de service à vide	≤100 mA
Impulsions par tour	300 … 5000
Mode de déphasage	90 ° ±20°
Période	40…60 %
Signal de référence	Top zéro, largeur 90°
Fréquence de sortie	≤120 kHz ≤300 kHz (sur demande)
Signaux de sortie	K1, K2, K0 + compléments Sortie erreur (option EMS)
Etage de sortie	HTL-P (driver de puissance) TTL/RS422
Principe de détection	Optique
Caractéristiques électriques (relais de survitesse)	
Précision de commutation	± 4 % (Δn¹ = 2 [t/min]/s); 20 % (Δn¹ = 1500 [t/min]/s)
Différence commutation	≤3 % (rotation droit/gauche)
Hystérésis de commutation	40 % seuil de vitesse
Sorties de commutation	1 sortie, réglage en vitesse
Puissance de commutation	≤6 A / 230 VAC ≤1 A / 125 VDC
Courant commuté minimal	50 mA

Caractéristiques mécaniques	
Taille (bride)	ø115 mm
Type d'axe	ø11 mm axe
Charge	≤300 N axiale ≤450 N radiale
Bride	Bride EURO B10
Protection DIN EN 60529	IP 66
Vitesse (n)	≤1,25 · ns
Plage de vitesses de commutation (ns)	850...4500 t/min (Δn = 2 [t/min]/s)
Couple en fonctionn. typ.	3 Ncm
Moment d'inertie rotor	220 gcm²
Matière	Boîtier: fonte d'aluminium Axe: inox
Température d'utilisation	-40...+100 °C -25...+100 °C (>3072 impulsions) -50...+100 °C (Option)
Résistance	IEC 60068-2-6 Vibrations 10 g, 10...2000 Hz IEC 60068-2-27 Choc 100 g, 6 ms
Protection contre la corrosion	IEC 60068-2-52 brouilla. salins pour les conditions ambiantes C4 selon ISO 12944-2
Raccordement	2x boîte à bornes 3x boîte à bornes (avec option M)
Poids	2,3 kg 2,5 kg (avec option M)

Option

- Contrôle de fonction avec EMS (Enhanced Monitoring System)
- Détection redondante avec deux boîtes à bornes
- Boîtier avec pieds (B3)
- Avec chauffage jusqu'à -50° C

Les caractéristiques du produit et les données techniques spécifiées n'expriment ou n'impliquent aucune garantie. Toute modification technique réservée.

2020-02-19

POG 10 + FSL

Codeur avec contacteur centrifuge intégré

Axe avec bride EURO B10 300…5000 impulsions par tour

Remarques générales

L'interrupteur centrifuge est conçu pour être utilisé comme un interrupteur avec une fonction de coupure positive. Il ne doit pas être utilisé comme interrupteur permanent (cycles de commutation supérieurs à 500 pendant la durée de vie utile).

Affectation des bornes

Vue A *(voir dimension)*
Bornes de raccordement boîte à bornes codeur

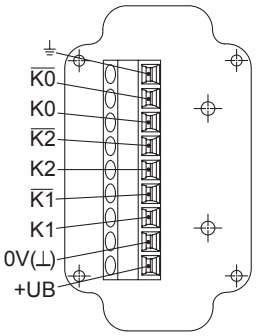

Option EMS: Vue A *(voir dimension)*
Bornes de raccordement boîte à bornes codeur

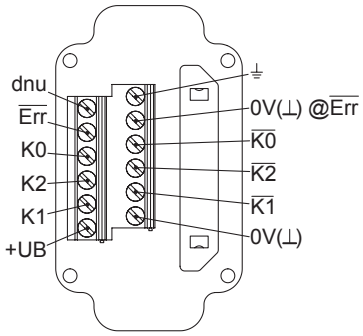

Vue B *(voir dimension)*
Bornes de raccordement contacteur centrifuge

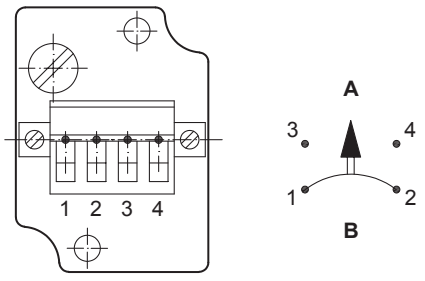

A = prendre contact, **B** = rompre le contact

Description du raccordement

Codeur incrémental

+UB	Alimentation
0V (⊥)	Borne de masse
⏚	Borne de terre (boîtier)
K1	Signal de sortie voie 1
$\overline{K1}$	Signal de sortie voie 1 inversé
K2	Signal de sortie voie 2 (90° angulairement décalée voie 1)
$\overline{K2}$	Signal de sortie voie 2 inversé
K0	Top zéro (signal de référence)
$\overline{K0}$	Top zéro inversé
$\overline{Err}$	Sortie d'erreur (option EMS)
dnu	Non utilisé

Signaux de sortie

HTL/TTL
En case de sens de rotation positif *(voir dimension)*

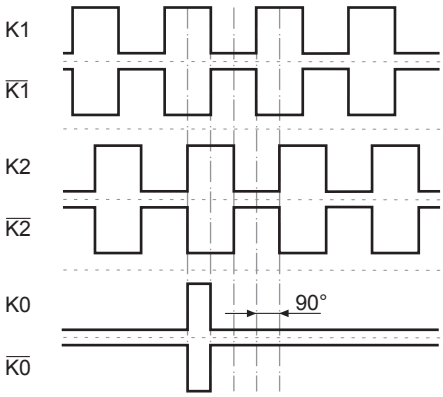

Option EMS (Enhanced Monitoring System) : LED d'état / sortie d'erreur

Rouge clignotant*	Erreur séquence de signaux, d'impulsion top zéro ou d'impulsions (Sortie erreur = alternance HIGH-LOW)
Rouge	Surcharge du pilote de sortie (Sortie erreur = LOW)
Vert clignotant	Appareil OK, rotatif (Sortie erreur = HIGH)
Vert	Appareil OK, arrêt (Sortie erreur = HIGH)
Pas de voyant lumière	Tension d'alimentation défectueuse ou non raccordée (Sortie erreur = LOW)

* Uniquement sur appareil rotatif

Les caractéristiques du produit et les données techniques spécifiées n'expriment ou n'impliquent aucune garantie. Toute modification technique réservée.
2020-02-19

POG 10 + FSL

Codeur avec contacteur centrifuge intégré

Axe avec bride EURO B10 300…5000 impulsions par tour

Dimensions

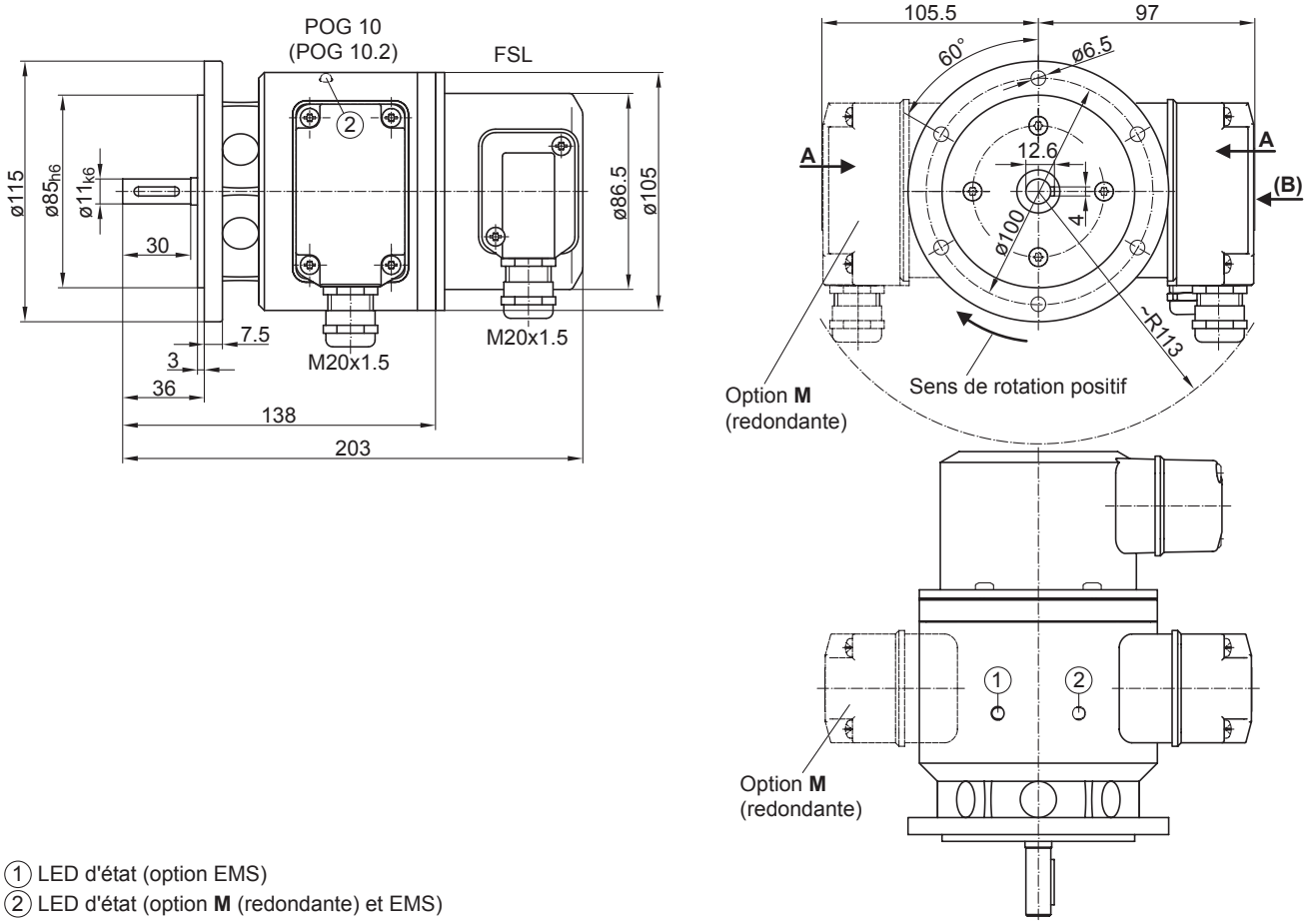

① LED d'état (option EMS)
② LED d'état (option **M** (redondante) et EMS)

Bride EURO B10

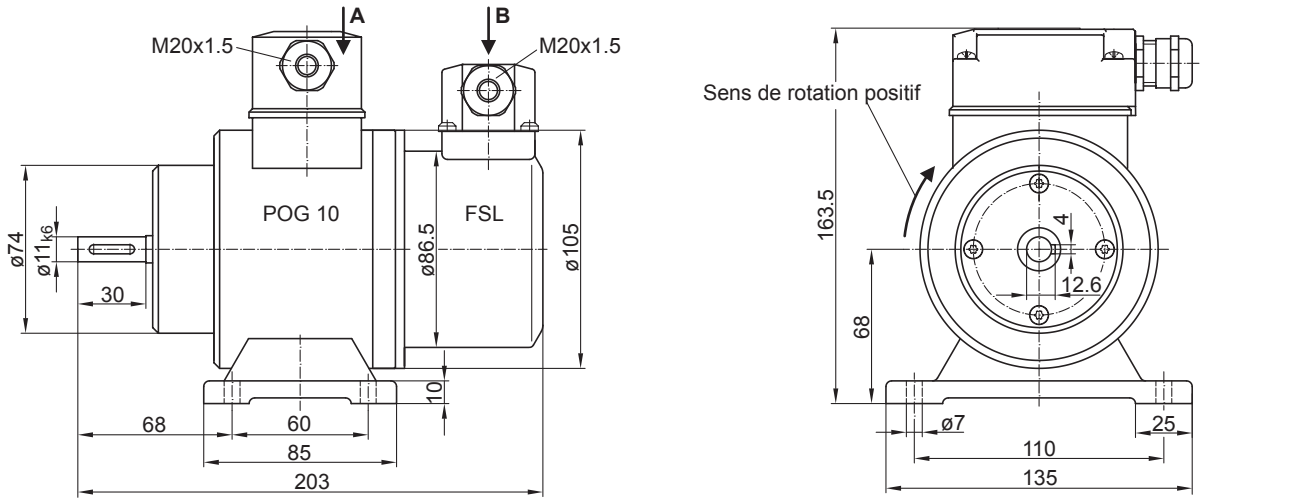

Boîtier avec pieds B3

Les caractéristiques du produit et les données techniques spécifiées n'expriment ou n'impliquent aucune garantie. Toute modification technique réservée.
2020-02-19

Codeurs incrémentaux - combinaison

POG 10 + FSL

Codeur avec contacteur centrifuge intégré

Axe avec bride EURO B10 300…5000 impulsions par tour

Référence de commande

	POG10	##	#	DN	####	###	######	+ FSL	#####
Produit									
Codeur incrémental + Contacteur centrifuge	POG10								
EMS - Contrôle de fonction									
Sans EMS									
Avec EMS		.2							
Détection redondante									
Sans détection rédondante									
Avec détection rédondante			M						
Signaux de sortie									
K1, K2, K0				DN					
Nombre d'impulsions(1)									
300					300				
500					500				
512					512				
1000					1000				
1024					1024				
1200					1200				
2048					2048				
2500					2500				
3072					3072				
4096					4096				
5000					5000				
Alimentation / Étage de sortie									
9...30 VDC / Étage de sortie HTL avec signaux inversés						I			
5 VDC / Étage de sortie TTL avec signaux inversés						TTL			
9...30 VDC / Étage de sortie TTL avec signaux inversés						R			
Type de montage									
Bride EURO B10									
Boîtier avec pieds B3							B3		
Version commutateurs de vitesse									
Interrupteur centrifuge mécanique								+ FSL	
Seuil de vitesse (ns)									
850...949 t/min (Δn = 2 [t/min]/s)(2)									6 ...
950...1099 t/min (Δn = 2 [t/min]/s)(2)									5 ...
1100...1299 t/min (Δn = 2 [t/min]/s)(2)									4 ...
1300...1799 t/min (Δn = 2 [t/min]/s)(2)									3 ...
1800...2499 t/min (Δn = 2 [t/min]/s)(2)									2 ...
2500...4500 t/min (Δn = 2 [t/min]/s)(2)									1 ...

(1) Autres impulsions sur demande.
(2) Veuillez indiquer la vitesse de commutation exacte en sus de références de commande (réglage d'usine).

Accessoires

Accessoires de montage

	Accouplement flexible K 35 (axe ø6...12 mm)
	Accouplement flexible K 50 (axe ø11...16 mm)
	Accouplement flexible K 60 (axe ø11...22 mm)

Connecteurs et câbles

	Câble de détecteur pour codeur HEK 8

Accessoires

Accessoires de diagnostic

11075858	Appareil d'analyse pour codeurs HENQ 1100
11075880	Appareil d'analyse pour codeurs HENQ 1100 avec un accu

Les caractéristiques du produit et les données techniques spécifiées n'expriment ou n'impliquent aucune garantie. Toute modification technique réservée.
2020-02-19